TABELLA RIASSUNTIVA DEL QUADRO

TENSIONE NOMINALE: Vn = 400V
FREQUENZA: f = 50 Hz
POTENZE E CORRENTI:
PROVENIENZA E TIPO LINEE ALIMENTAZIONE: Linea da quadro Q.IG.F
STRUTTURA DEL QUADRO: Quadro modulare da parete
GRADO DI PROTEZIONE MINIMO: IP40

InArTech s.r.l.
Via Garda, 10/3
San Donà di Piave (VE)
Tel/Fax: 0421.222829
e-mail: info@inartech.net
web: www.inartech.net

COMMESSA	988A - CN15
OGGETTO	RISTRUTTURAZIONE EDIFICIO A DESTINAZIONE MISTA
CLIENTE	SVILUPPO IMMOBILIARE S.p.A
QUADRO	Quadro ATTIVITA' F

Q.F

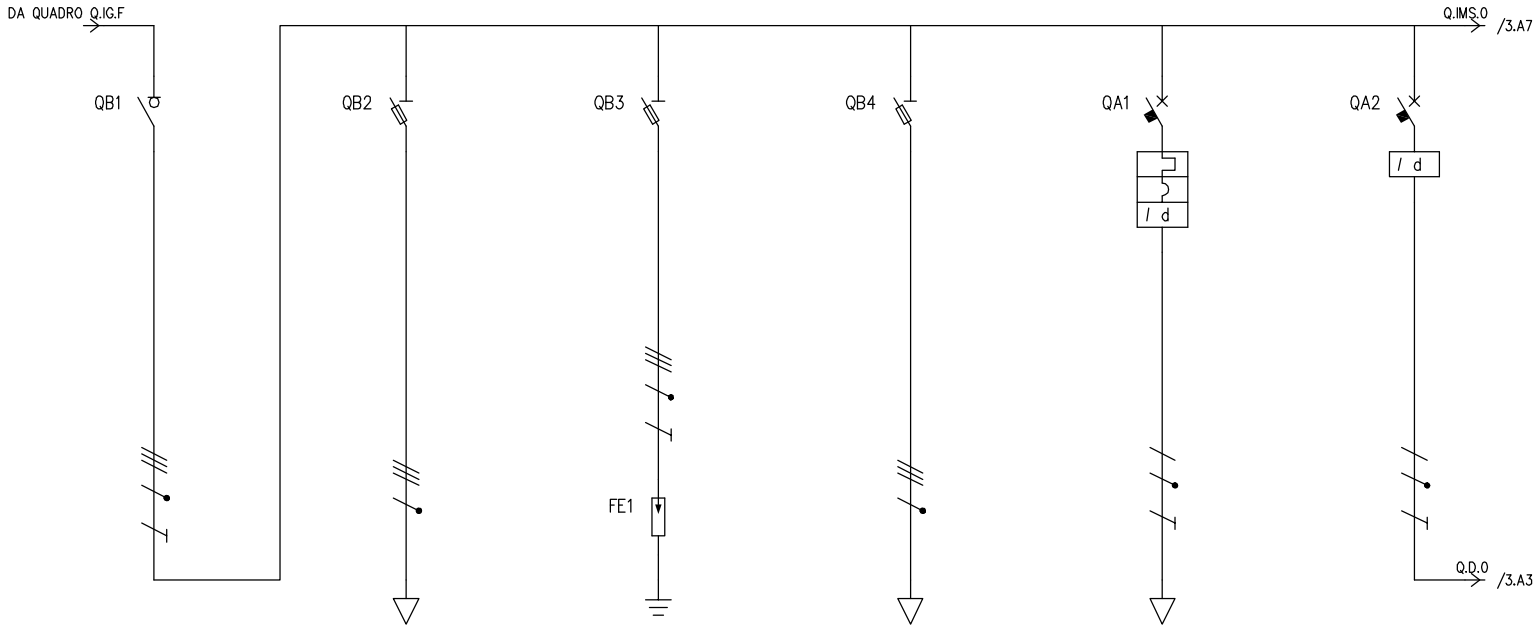

UTENZA	DENOMINAZIONE				GENERALE QUADRO		PRESENZA RETE		SPD		STRUMENTI MISURA		ALIMENTAZIONE PLC		INGRESSO DEPOSITO E CORRIDOIO	
	SIGLA				Q.IMS.0		T.SF.0		SPD.SF.0		T.SF.1		T.MT+D.0		Q.D.0	
	TIPO	POTENZA TOT.	kVA		TT	55.4	TT	16.7	TT	55.4	TT	24.5	TT/L1–N	2.31	TT/L3–N	6.01
	POTENZA kW	Ib	A		40.4	70.3	0.1	0.16			0.1	0.16	0.1	0.481	1.23	5.92
	COEF. CONTEMP.	COS φ			1	0.831	1	0.9	1	0.9	1	0.9	1	0.9	1	0.9
INTERRUTTORE O SEZIONATORE	COSTRUTTORE															
	TIPO															
	N.POLI	In	A		4	100	3N	32	3N	125	3N	32	2	10	2	40
	Ith A	Idn	A	TIPO DIFF.									10	0.03 Gen.		0.03 Gen.
	Im (o curva) A	Pdi	kA			2.5		120		120		120	100	6		
FUSIBILE	TIPO															
	CALIBRO		A				20		125		32					
CONTATTORE	TIPO															
	In A	Pn	kW													
RELE' TERMICO	TIPO															
	TARATURA		A													
LINEA DI POTENZA	TIPO CAVO								N1VV–K				FG70M1 0.6/1 kV			
	FORMAZIONE								4x(1x16)+1G16				3G2.5			
	LUNGHEZZA		m						0.3				30			
	Iz		A						68				19.8			
	C.d.T. a In %	C.d.T. a Ib	%		2.11		2.11		2.12		2.11		4.5	0.115	2.11	
	Zk mΩ	Zs	mΩ		62		62		62.4		62		598.7		128.2	
	Ik trifase/monof. kA	Ik1 fase/terra	kA		3.72		3.72		3.7		3.72		0.386		1.8	
	NUMERAZIONE MORSETTIERA															

				DATA	25/01/2017	
				DISEG.	LT	
0	D.M. 37/2008	GEN.2017	IAT	VISTO	OP	
REV.	MODIFICA	DATA	FIRMA	APPR.	OP	

SVILUPPO IMMOBILIARE S.p.A.
Via Vittoria, 45
31045 CESSALTO (TV)

InArTech s.r.l. - Via Garda, 10/3
San Donà di Piave (VE)
Tel/Fax: 0421.222829
e-mail: info@inartech.net .
web: www.inartech.net
InArTech

RISTRUTTURAZIONE EDIFICIO A DESTINAZIONE MISTA

QUADRO ATTIVITA' F

CN15E512L00.DWG

FOGLIO 2 DI 10

SEGUE

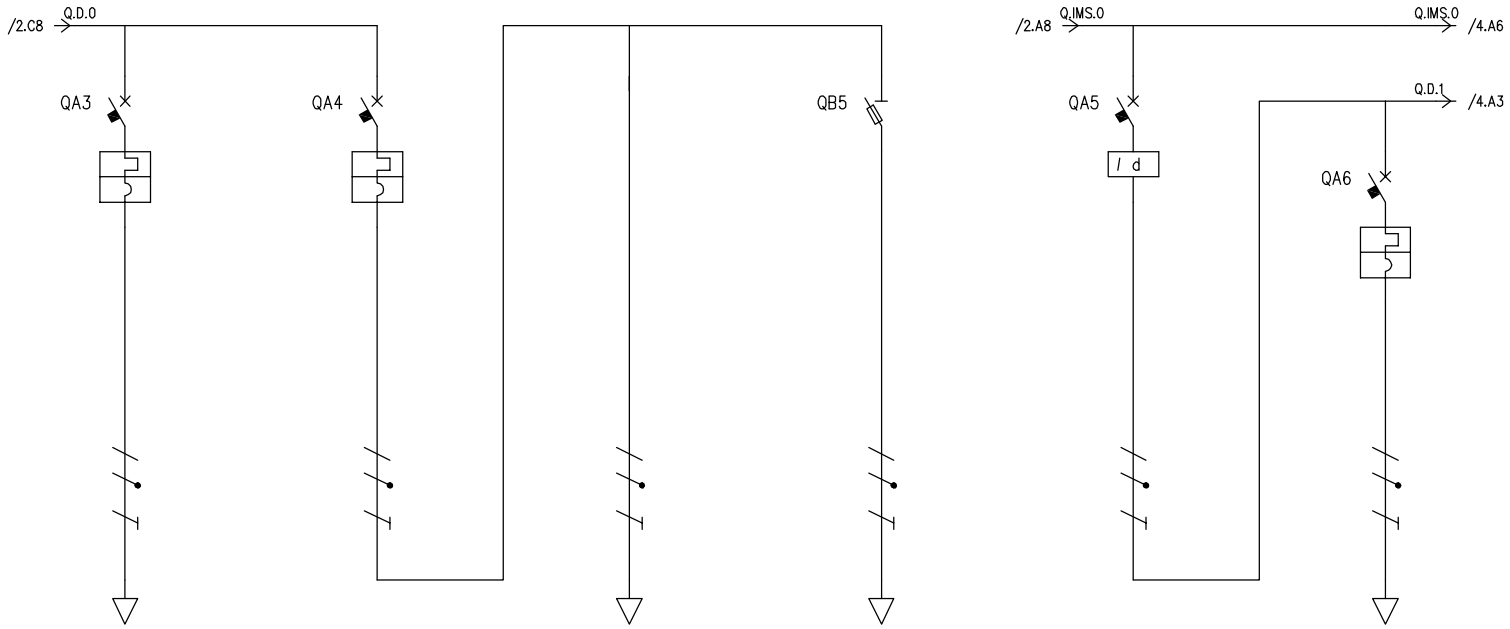

UTENZA	DENOMINAZIONE				FORZA MOTRICE		ILLUMINAZIONE		ORDINARIA		EMERGENZA		SPOGLIATOIO MASCHILE		FORZA MOTRICE	
	SIGLA				T.MT.0		Q.MT.0		T.1		T.SF.3		Q.D.1		T.MT.1	
	TIPO	POTENZA TOT.	kVA		TT/L3-N	3.7	TT/L3-N	2.31	TT/L3-N	2.31	TT/L3-N	2.31	TT/L3-N	6.01	TT/L3-N	3.7
	POTENZA kW	Ib	A		3.33	4	0.4	1.92	0.35	1.68	0.05	0.24	0.416	2	3.33	0.8
	COEF. CONTEMP.	COS φ			0.25	0.9	1	0.9	1	0.9	1	0.9	1	0.9	0.05	0.9
INTERRUTTORE O SEZIONATORE	COSTRUTTORE															
	TIPO															
	N.POLI	In	A		2	16	2	10			2	20	2	40	2	16
	Ith A	Idn	A	TIPO DIFF.	16		10						0.03	Gen.	16	
	Im (o curva) A	Pdi	kA		160	4.5	100	4.5				20			160	4.5
FUSIBILE	TIPO															
	CALIBRO		A								10					
CONTATTORE	TIPO															
	In A	Pn	kW													
RELE' TERMICO	TIPO															
	TARATURA		A													
LINEA DI POTENZA	TIPO CAVO				FG70M1 0.6/1 kV				FG70M1 0.6/1 kV		FG70M1 0.6/1 kV				FG70M1 0.6/1 kV	
	FORMAZIONE				3G4				3G2.5		3G1.5				3G4	
	LUNGHEZZA		m		20				20		20				30	
	Iz		A		31.5				23.1		16.8				31.5	
	C.d.T. a In %	C.d.T. a Ib	%		3.69	0.396	2.11		3.7	0.268	4.76	0.064	2.11		4.49	0.119
	Zk mΩ	Zs	mΩ		320.7		128.2		440.4		651.7		128.2		418.6	
	Ik trifase/monof. kA	Ik1 fase/terra	kA		0.72		1.8		0.524		0.354		1.8		0.552	
	NUMERAZIONE MORSETTIERA															

				DATA	25/01/2017	
				DISEG.	LT	
0	D.M. 37/2008	GEN.2017	IAT	VISTO	OP	
REV.	MODIFICA	DATA	FIRMA	APPR.	OP	

SVILUPPO IMMOBILIARE S.p.A.
Via Vittoria, 45
31045 CESSALTO (TV)

InArTech s.r.l. - Via Garda, 10/3
San Donà di Piave (VE)
Tel/Fax: 0421.222829
e-mail: info@inartech.net .
web: www.inartech.net
InArTech

RISTRUTTURAZIONE EDIFICIO A DESTINAZIONE MISTA

QUADRO ATTIVITA' F

CN15E512L00.DWG

FOGLIO 3 DI 10

SEGUE

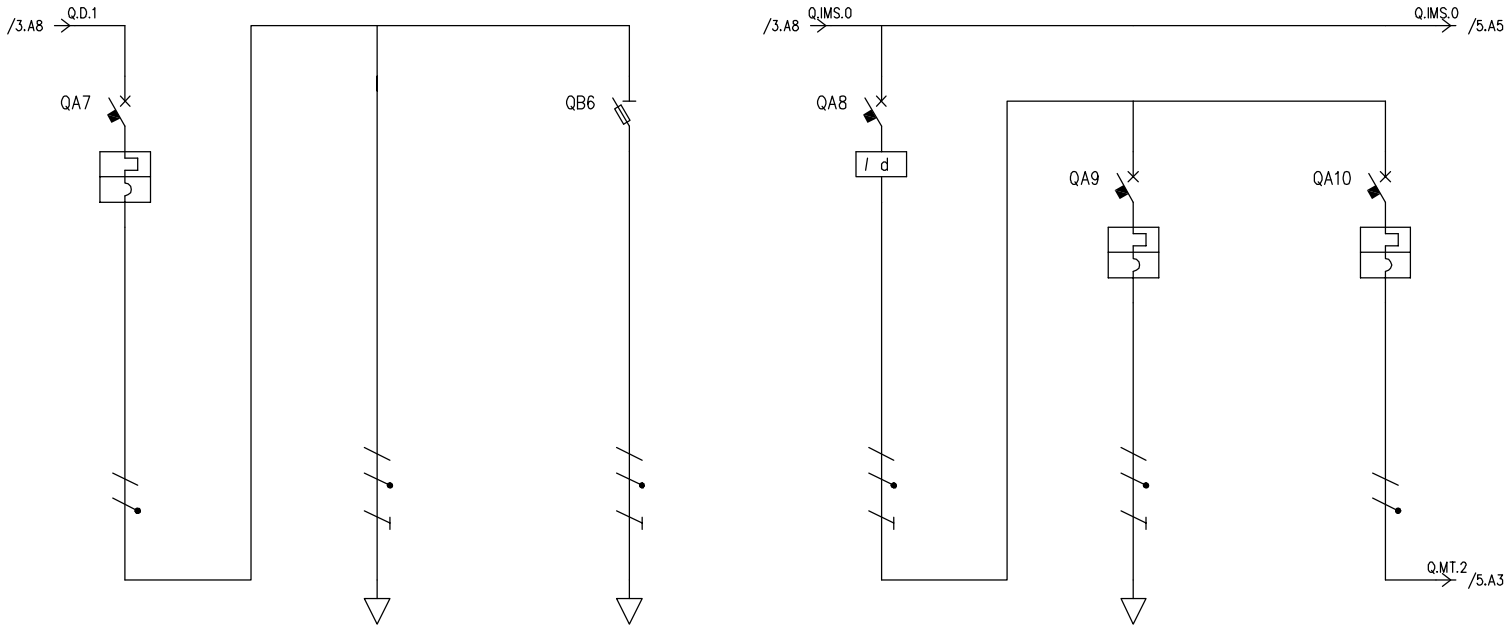

UTENZA	DENOMINAZIONE				ILLUMINAZIONE		ORDINARIA		EMERGENZA		SPOGLIATOIO FEMMINILE		FORZA MOTRICE		ILLUMINAZIONE	
	SIGLA				Q.MT.1		T.2		T.SF.4		Q.D.2		T.MT.2		Q.MT.2	
	TIPO	POTENZA TOT.	kVA		TT/L3-N	2.31	TT/L3-N	2.31	TT/L3-N	2.31	TT/L1-N	6.01	TT/L1-N	3.7	TT/L1-N	2.31
	POTENZA kW	Ib	A		0.25	1.2	0.2	0.962	0.05	0.24	0.416	2	3.33	0.8	0.25	1.2
	COEF. CONTEMP.	COS φ			1	0.9	1	0.9	1	0.9	1	0.9	0.05	0.9	1	0.9
INTERRUTTORE O SEZIONATORE	COSTRUTTORE															
	TIPO															
	N.POLI	In	A		2	10			2	20	2	40	2	16	2	10
	Ith A	Idn	A	TIPO DIFF.	10							0.03 Gen.	16		10	
	Im (o curva) A	Pdi	kA		100	4.5				20			160	4.5	100	4.5
FUSIBILE	TIPO															
	CALIBRO		A						10							
CONTATTORE	TIPO															
	In A	Pn	kW													
RELE' TERMICO	TIPO															
	TARATURA		A													
LINEA DI POTENZA	TIPO CAVO						FG70M1 0.6/1 kV		FG70M1 0.6/1 kV				FG70M1 0.6/1 kV			
	FORMAZIONE						3G2.5		3G1.5				3G4			
	LUNGHEZZA		m				30		30				30			
	Iz		A				23.1		16.8				31.5			
	C.d.T. a In %	C.d.T. a Ib	%		2.11		4.5	0.23	6.09	0.096	2.11		4.49	0.119	2.11	
	Zk mΩ	Zs	mΩ		128.2		598.7		916.3		128.2		418.6		128.2	
	Ik trifase/monof. kA	Ik1 fase/terra	kA		1.8		0.386		0.252		1.8		0.552		1.8	
	NUMERAZIONE MORSETTIERA															

				DATA	25/01/2017	
				DISEG.	LT	
0	D.M. 37/2008	GEN.2017	IAT	VISTO	OP	
REV.	MODIFICA	DATA	FIRMA	APPR.	OP	

SVILUPPO IMMOBILIARE S.p.A.
Via Vittoria, 45
31045 CESSALTO (TV)

InArTech s.r.l. - Via Garda, 10/3
San Donà di Piave (VE)
Tel/Fax: 0421.222829
e-mail: info@inartech.net .
web: www.inartech.net
InArTech

RISTRUTTURAZIONE EDIFICIO A DESTINAZIONE MISTA

QUADRO ATTIVITA' F

CN15E512L00.DWG

FOGLIO 4 DI 10

SEGUE

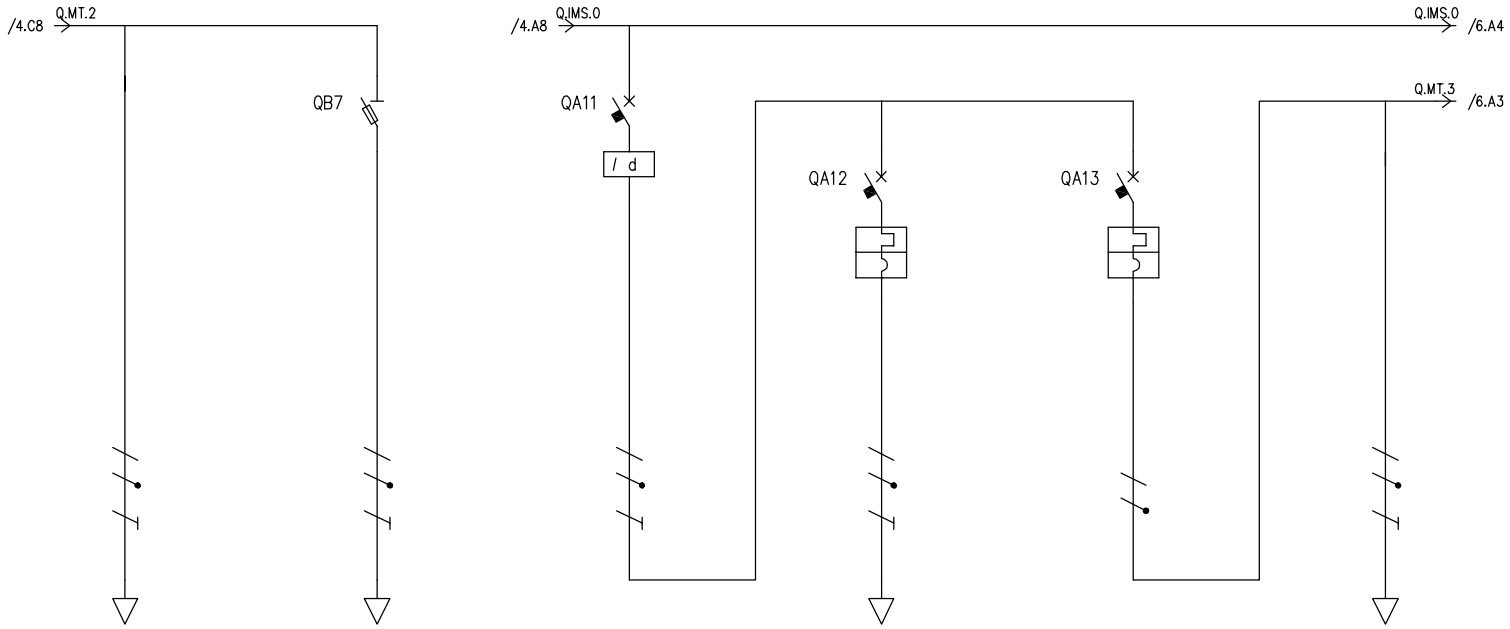

UTENZA	DENOMINAZIONE				ORDINARIA		EMERGENZA		SPOGLIATOIO BAMBINI		FORZA MOTRICE		ILLUMINAZIONE		ORDINARIA	
	SIGLA				T.3		T.SF.5		Q.D.3		T.MT.3		Q.MT.3		T.4	
	TIPO	POTENZA TOT.	kVA		TT/L1-N	2.31	TT/L1-N	2.31	TT/L3-N	6.01	TT/L3-N	3.7	TT/L3-N	2.31	TT/L3-N	2.31
	POTENZA kW	Ib	A		0.2	0.962	0.05	0.24	0.416	2	3.33	0.8	0.25	1.2	0.2	0.962
	COEF. CONTEMP.	COS φ			1	0.9	1	0.9	1	0.9	0.05	0.9	1	0.9	1	0.9
INTERRUTTORE O SEZIONATORE	COSTRUTTORE															
	TIPO															
	N.POLI	In	A				2	20	2	40	2	16	2	10		
	Ith A	Idn	A	TIPO DIFF.						0.03 Gen.	16		10			
	Im (o curva) A	Pdi	kA					20			160	4.5	100	4.5		
FUSIBILE	TIPO															
	CALIBRO		A				10									
CONTATTORE	TIPO															
	In A	Pn	kW													
RELE' TERMICO	TIPO															
	TARATURA		A													
LINEA DI POTENZA	TIPO CAVO				FG70M1 0.6/1 kV		FG70M1 0.6/1 kV				FG70M1 0.6/1 kV				FG70M1 0.6/1 kV	
	FORMAZIONE				3G2.5		3G1.5				3G4				3G2.5	
	LUNGHEZZA		m		30		30				30				30	
	Iz		A		23.1		16.8				31.5				23.1	
	C.d.T. a In %	C.d.T. a Ib	%		4.5	0.23	6.09	0.096	2.11		4.49	0.119	2.11		4.5	0.23
	Zk mΩ	Zs	mΩ		598.7		916.3		128.2		418.6		128.2		598.7	
	Ik trifase/monof. kA	Ik1 fase/terra	kA		0.386		0.252		1.8		0.552		1.8		0.386	
	NUMERAZIONE MORSETTIERA															

				DATA	25/01/2017	SVILUPPO IMMOBILIARE S.p.A. Via Vittoria, 45 31045 CESSALTO (TV)	InArTech s.r.l. - Via Garda, 10/3 San Donà di Piave (VE) Tel/Fax: 0421.222829 e-mail: info@inartech.net . web: www.inartech.net
				DISEG.	LT		
0	D.M. 37/2008	GEN.2017	IAT	VISTO	OP		
REV.	MODIFICA	DATA	FIRMA	APPR.	OP		

RISTRUTTURAZIONE EDIFICIO A DESTINAZIONE MISTA

QUADRO ATTIVITA' F

CN15E512L00.DWG

FOGLIO 5 DI 10

SEGUE

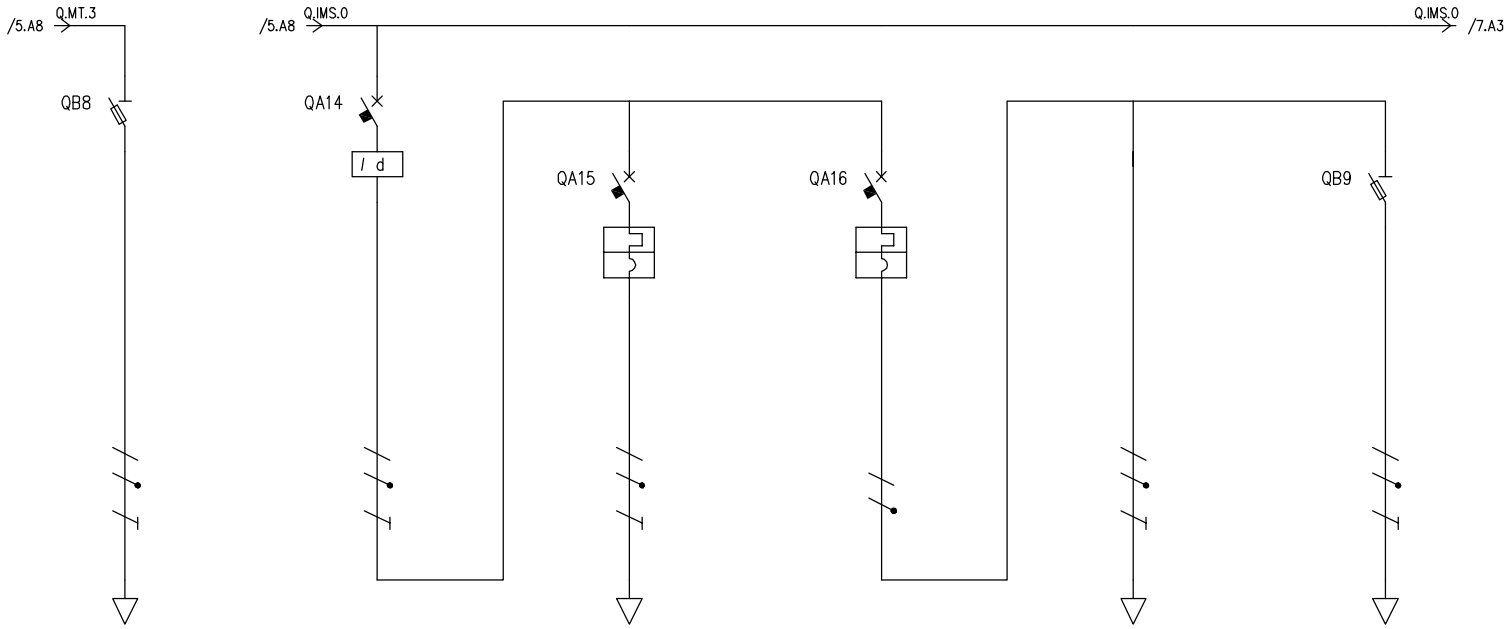

UTENZA	DENOMINAZIONE				EMERGENZA		STUDI		FORZA MOTRICE		ILLUMINAZIONE		ORDINARIA		EMERGENZA	
	SIGLA				T.SF.6		Q.D.4		T.MT.4		Q.MT.4		T.5		T.SF.7	
	TIPO	POTENZA TOT.	kVA		TT/L3-N	2.31	TT/L2-N	6.01	TT/L2-N	3.7	TT/L2-N	2.31	TT/L2-N	2.31	TT/L2-N	2.31
	POTENZA kW	Ib	A		0.05	0.24	0.416	2	3.33	0.8	0.25	1.2	0.2	0.962	0.05	0.24
	COEF. CONTEMP.	COS φ			1	0.9	1	0.9	0.05	0.9	1	0.9	1	0.9	1	0.9
INTERRUTTORE O SEZIONATORE	COSTRUTTORE															
	TIPO															
	N.POLI	In	A		2	20	2	40	2	16	2	10			2	20
	Ith A	Idn	A	TIPO DIFF.				0.03	Gen.	16			10			
	Im (o curva) A	Pdi	kA			20				160	4.5	100	4.5			20
FUSIBILE	TIPO															
	CALIBRO		A		10										10	
CONTATTORE	TIPO															
	In A	Pn	kW													
RELE' TERMICO	TIPO															
	TARATURA		A													
LINEA DI POTENZA	TIPO CAVO				FG70M1 0.6/1 kV				FG70M1 0.6/1 kV				FG70M1 0.6/1 kV		FG70M1 0.6/1 kV	
	FORMAZIONE				3G1.5				3G4				3G2.5		3G1.5	
	LUNGHEZZA		m		30				30				30		30	
	Iz		A		16.8				31.5				23.1		16.8	
	C.d.T. a In %	C.d.T. a Ib	%		6.09	0.096	2.11		4.49	0.119	2.11		4.5	0.23	6.09	0.096
	Zk mΩ	Zs	mΩ		916.3		128.2		418.6		128.2		598.7		916.3	
	Ik trifase/monof. kA	Ik1 fase/terra	kA		0.252		1.8		0.552		1.8		0.386		0.252	
	NUMERAZIONE MORSETTIERA															

				DATA	25/01/2017	
				DISEG.	LT	
0	D.M. 37/2008	GEN.2017	IAT	VISTO	OP	
REV.	MODIFICA	DATA	FIRMA	APPR.	OP	

SVILUPPO IMMOBILIARE S.p.A.
Via Vittoria, 45
31045 CESSALTO (TV)

InArTech s.r.l. - Via Garda, 10/3
San Donà di Piave (VE)
Tel/Fax: 0421.222829
e-mail: info@inartech.net .
web: www.inartech.net
InArTech

RISTRUTTURAZIONE EDIFICIO A DESTINAZIONE MISTA

QUADRO ATTIVITA' F

CN15E512L00.DWG

FOGLIO 6 DI 10

SEGUE

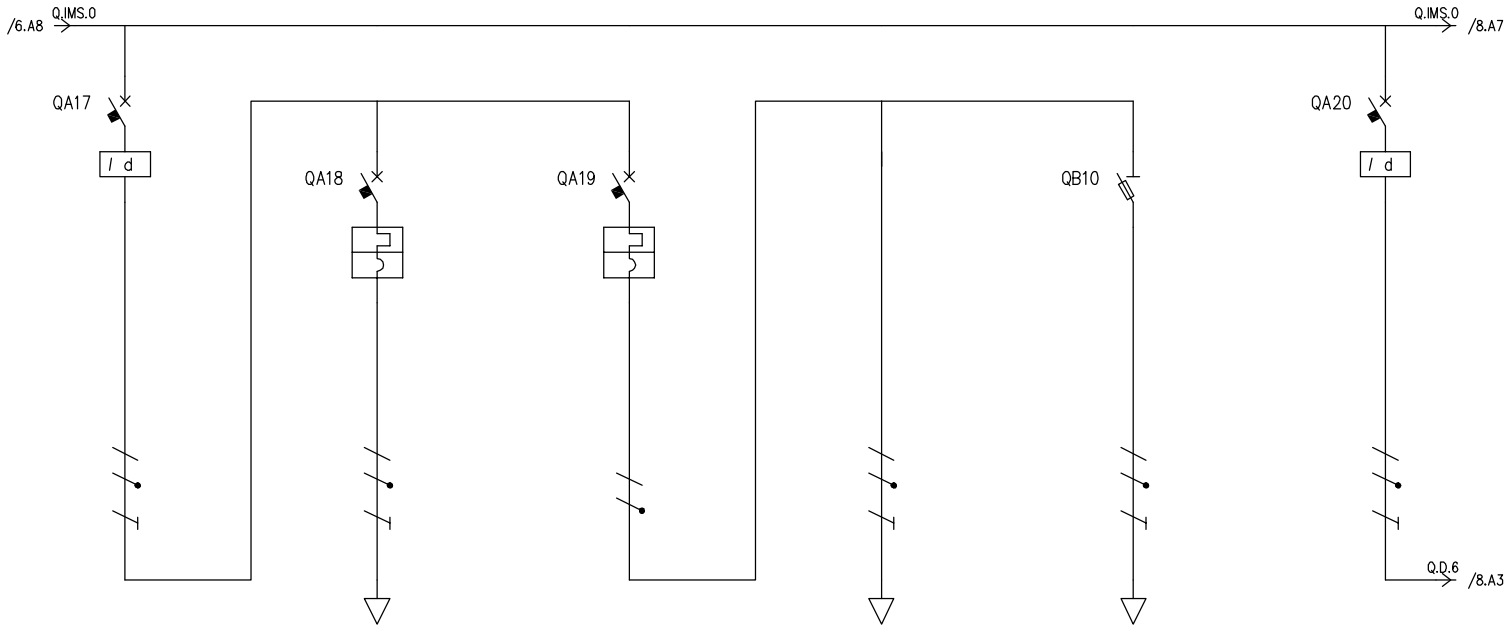

UTENZA	DENOMINAZIONE				SALA FITNESS		FORZA MOTRICE		ILLUMINAZIONE		ORDINARIA		EMERGENZA		SALA	
	SIGLA				Q.D.5		T.MT.5		Q.MT.5		T.6		T.SF.8		Q.D.6	
	TIPO	POTENZA TOT.	kVA		TT/L2-N	6.01	TT/L2-N	3.7	TT/L2-N	2.31	TT/L2-N	2.31	TT/L2-N	2.31	TT/L1-N	6.01
	POTENZA kW	Ib	A		1.88	9.05	3.33	4	1.05	5.05	1	4.81	0.05	0.24	1.88	9.05
	COEF. CONTEMP.	COS φ			1	0.9	0.25	0.9	1	0.9	1	0.9	1	0.9	1	0.9
INTERRUTTORE O SEZIONATORE	COSTRUTTORE															
	TIPO															
	N.POLI	In	A		2	40	2	16	2	10			2	20	2	63
	Ith A	Idn	A	TIPO DIFF.	0.03	Gen.	16		10						0.03	Gen.
	Im (o curva) A	Pdi	kA				160	4.5	100	4.5				20		
FUSIBILE	TIPO															
	CALIBRO		A										10			
CONTATTORE	TIPO															
	In A	Pn	kW													
RELE' TERMICO	TIPO															
	TARATURA		A													
LINEA DI POTENZA	TIPO CAVO						FG70M1 0.6/1 kV				FG70M1 0.6/1 kV		FG70M1 0.6/1 kV			
	FORMAZIONE						3G4				3G2.5		3G1.5			
	LUNGHEZZA		m				20				20		20			
	Iz		A				31.5				23.1		16.8			
	C.d.T. a In %	C.d.T. a Ib	%		2.11		3.69	0.396	2.11		3.7	0.766	4.76	0.064	2.11	
	Zk mΩ	Zs	mΩ		128.2		320.7		128.2		440.4		651.7		128.2	
	Ik trifase/monof. kA	Ik1 fase/terra	kA		1.8		0.72		1.8		0.524		0.354		1.8	
	NUMERAZIONE MORSETTIERA															

				DATA	25/01/2017	
				DISEG.	LT	
0	D.M. 37/2008	GEN.2017	IAT	VISTO	OP	
REV.	MODIFICA	DATA	FIRMA	APPR.	OP	

SVILUPPO IMMOBILIARE S.p.A.
Via Vittoria, 45
31045 CESSALTO (TV)

InArTech s.r.l. - Via Garda, 10/3
San Donà di Piave (VE)
Tel/Fax: 0421.222829
e-mail: info@inartech.net .
web: www.inartech.net
InArTech

RISTRUTTURAZIONE EDIFICIO A DESTINAZIONE MISTA

QUADRO ATTIVITA' F

CN15E512L00.DWG

FOGLIO 7 DI 10

SEGUE

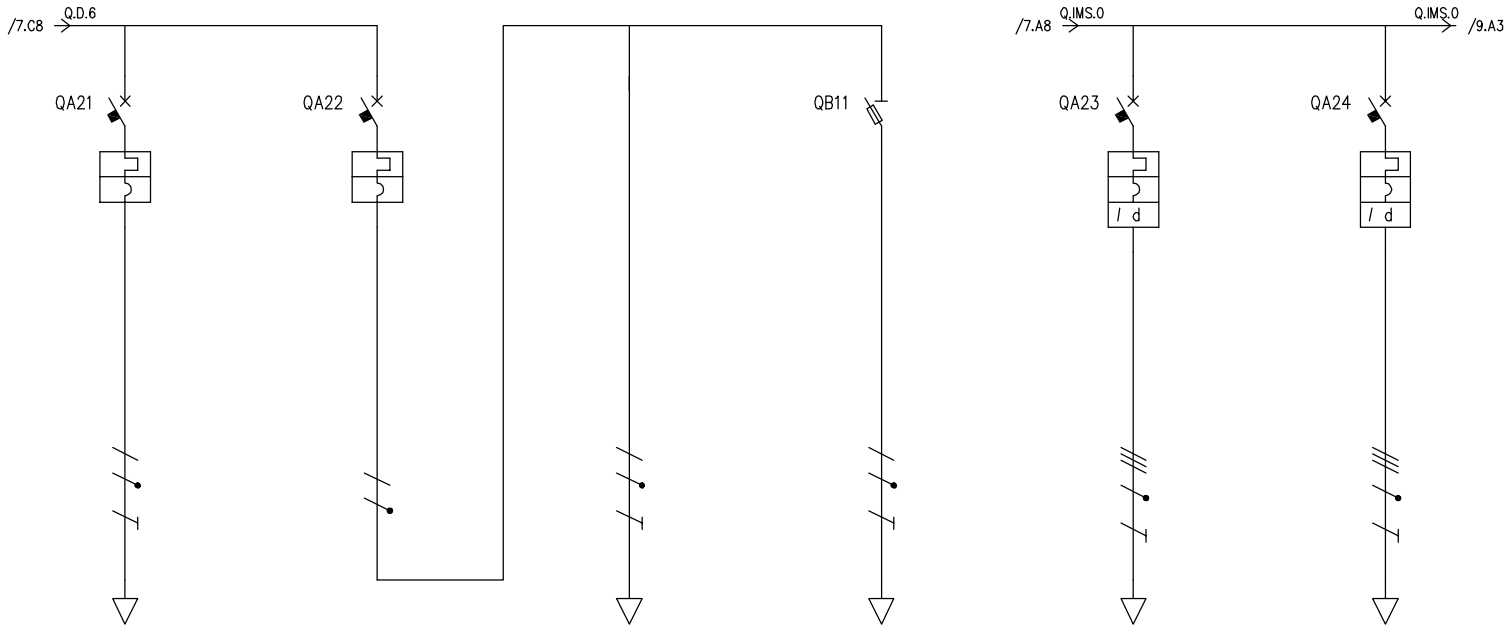

UTENZA	DENOMINAZIONE				FORZA MOTRICE		ILLUMINAZIONE		ORDINARIA		EMERGENZA		UNITA' ESTERNA VRV		RECUPERATORE	
	SIGLA				T.MT.6		Q.MT.6		T.7		T.SF.9		T.MT+D.1		T.MT+D.2	
	TIPO	POTENZA TOT.	kVA		TT/L1-N	3.7	TT/L1-N	2.31	TT/L1-N	2.31	TT/L1-N	2.31	TT	34.6	TT	34.6
	POTENZA kW	Ib	A		3.33	4	1.05	5.05	1	4.81	0.05	0.24	20	28.9	15	21.7
	COEF. CONTEMP.	COS φ			0.25	0.9	1	0.9	1	0.9	1	0.9	0.8	0.8	0.8	0.8
INTERRUTTORE O SEZIONATORE	COSTRUTTORE															
	TIPO															
	N.POLI	In	A		2	16	2	10			2	20	4	50	4	50
	Ith A	Idn	A	TIPO DIFF.	16		10						50	0.03 Gen.	50	0.03 Gen.
	Im (o curva) A	Pdi	kA		160	4.5	100	4.5				20	500	10	500	10
FUSIBILE	TIPO															
	CALIBRO		A								10					
CONTATTORE	TIPO															
	In A	Pn	kW													
RELE' TERMICO	TIPO															
	TARATURA		A													
LINEA DI POTENZA	TIPO CAVO				FG70M1 0.6/1 kV				FG70M1 0.6/1 kV		FG70M1 0.6/1 kV		FG70M1 0.6/1 kV		FG70M1 0.6/1 kV	
	FORMAZIONE				3G4				3G2.5		3G1.5		5G16		5G16	
	LUNGHEZZA		m		30				30		30		40		40	
	Iz		A		31.5				23.1		16.8		67.2		67.2	
	C.d.T. a In %	C.d.T. a Ib	%		4.49	0.594	2.11		4.5	1.15	6.09	0.096	3.22	0.639	3.22	0.479
	Zk mΩ	Zs	mΩ		418.6		128.2		598.7		916.3		109.3		109.3	
	Ik trifase/monof. kA	Ik1 fase/terra	kA		0.552		1.8		0.386		0.252		2.11		2.11	
	NUMERAZIONE MORSETTIERA															

REV.	MODIFICA	DATA	FIRMA		
				DATA	25/01/2017
				DISEG.	LT
0	D.M. 37/2008	GEN.2017	IAT	VISTO	OP
				APPR.	OP

SVILUPPO IMMOBILIARE S.p.A.
Via Vittoria, 45
31045 CESSALTO (TV)

InArTech s.r.l. - Via Garda, 10/3
San Donà di Piave (VE)
Tel/Fax: 0421.222829
e-mail: info@inartech.net .
web: www.inartech.net
InArTech

RISTRUTTURAZIONE EDIFICIO A DESTINAZIONE MISTA

QUADRO ATTIVITA' F

CN15E512L00.DWG

FOGLIO 8 DI 10

SEGUE

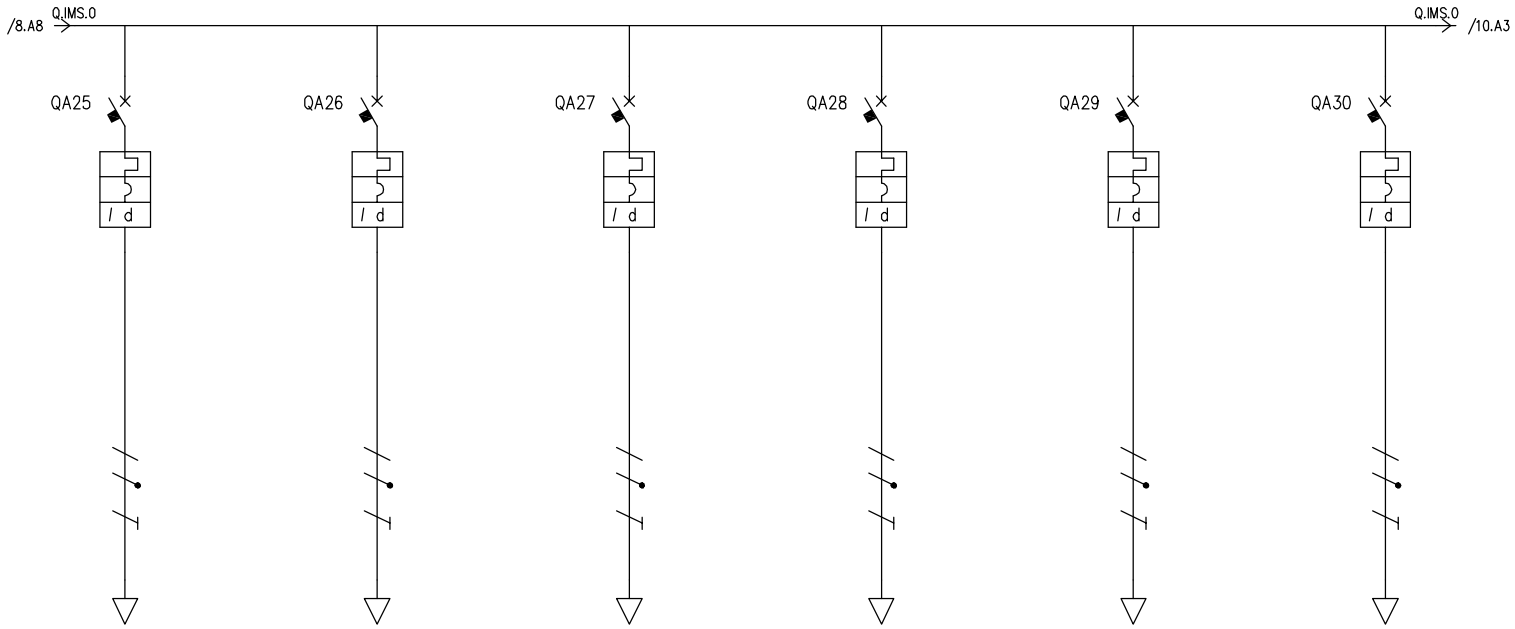

UTENZA	DENOMINAZIONE				GENERALE UNITA' INTERNE PIANO SECONDO		SISTEMA INGRESSI		RACK DATI		RACK AUDIO		APPARATI TVCC		CENTRALE ANTINCENDIO	
	SIGLA				T.MT+D.3		T.MT+D.4		T.MT+D.5		T.MT+D.6		T.MT+D.7		T.MT+D.8	
	TIPO	POTENZA TOT.	kVA		TT/L2-N	5.78	TT/L1-N	2.31	TT/L2-N	3.7	TT/L3-N	3.7	TT/L1-N	3.7	TT/L3-N	3.7
	POTENZA kW	Ib	A		1	3.85	0.5	2.4	3.33	4.8	3.33	4.8	3.33	4.8	3.33	4.8
	COEF. CONTEMP.	COS φ			0.8	0.9	1	0.9	0.3	0.9	0.3	0.9	0.3	0.9	0.3	0.9
INTERRUTTORE O SEZIONATORE	COSTRUTTORE															
	TIPO															
	N.POLI	In	A		2	25	2	10	2	16	2	16	2	16	2	16
	Ith A	Idn	A	TIPO DIFF.	25	0.03 Gen.	10	0.03 Gen.	16	0.03 Gen.	16	0.03 Gen.	16	0.03 Gen.	16	0.03 Gen.
	Im (o curva) A	Pdi	kA		250	4.5	100	4.5	160	4.5	160	4.5	160	4.5	160	4.5
FUSIBILE	TIPO															
	CALIBRO		A													
CONTATTORE	TIPO															
	In A	Pn	kW													
RELE' TERMICO	TIPO															
	TARATURA		A													
LINEA DI POTENZA	TIPO CAVO				FG70M1 0.6/1 kV		FG70M1 0.6/1 kV		FG70M1 0.6/1 kV		FG70M1 0.6/1 kV		FG70M1 0.6/1 kV		FG70M1 0.6/1 kV	
	FORMAZIONE				3G6		3G2.5		3G4		3G4		3G4		3G4	
	LUNGHEZZA		m		100		10		5		5		5		30	
	Iz		A		40.6		19.8		27		27		27		27	
	C.d.T. a In %	C.d.T. a Ib	%		10.4	1.28	2.9	0.191	2.5	0.119	2.5	0.119	2.5	0.119	4.49	0.713
	Zk mΩ	Zs	mΩ		780		282.7		175.4		175.4		175.4		418.6	
	Ik trifase/monof. kA	Ik1 fase/terra	kA		0.296		0.817		1.32		1.32		1.32		0.552	
	NUMERAZIONE MORSETTIERA															

				DATA	25/01/2017	SVILUPPO IMMOBILIARE S.p.A. Via Vittoria, 45 31045 CESSALTO (TV)	InArTech s.r.l. - Via Garda, 10/3 San Donà di Piave (VE) Tel/Fax: 0421.222829 e-mail: info@inartech.net . web: www.inartech.net
				DISEG.	LT		
0	D.M. 37/2008	GEN.2017	IAT	VISTO	OP		
REV.	MODIFICA	DATA	FIRMA	APPR.	OP		

RISTRUTTURAZIONE EDIFICIO A DESTINAZIONE MISTA

QUADRO ATTIVITA' F

CN15E512L00.DWG

FOGLIO 9 DI 10

SEGUE

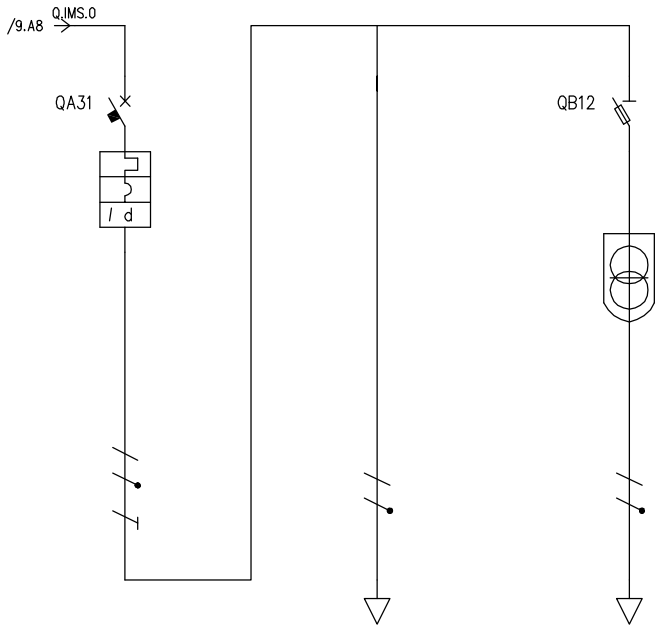

UTENZA	DENOMINAZIONE				AUSILIARI			230 V			12-24 V							
	SIGLA				Q.MT+D.0			T.0			T.SF.2							
	TIPO	POTENZA TOT.	kVA		TT/L1-N	2.31		TT/L1-N	2.31		TT/L1-N	2.31						
	POTENZA kW	Ib	A		0.2	0.962		0.1	0.481		0.1	0.481						
	COEF. CONTEMP.	COS φ			1	0.9		1	0.9		1	0.9						
INTERRUTTORE O SEZIONATORE	COSTRUTTORE										SCHNEIDER ELECTRIC Spa							
	TIPO										STI 2P 8,5X31,5							
	N.POLI	In	A		2	10					2	20						
	Ith A	Idn	A	TIPO DIFF.	10	0.03	Gen.											
	Im (o curva) A	Pdi	kA		100	4.5						120						
FUSIBILE	TIPO										E 9F10 GG10							
	CALIBRO		A								10							
CONTATTORE	TIPO																	
	In A	Pn	kW															
RELE' TERMICO	TIPO																	
	TARATURA		A															
LINEA DI POTENZA	TIPO CAVO																	
	FORMAZIONE																	
	LUNGHEZZA		m															
	Iz		A															
	C.d.T. a In %	C.d.T. a Ib	%		2.11			2.11			2.11							
	Zk mΩ	Zs	mΩ		128.2			128.2			128.2							
	Ik trifase/monof. kA	Ik1 fase/terra	kA		1.8			1.8			1.8							
	NUMERAZIONE MORSETTIERA																	

				DATA	25/01/2017	SVILUPPO IMMOBILIARE S.p.A. Via Vittoria, 45 31045 CESSALTO (TV)	InArTech s.r.l. - Via Garda, 10/3 San Donà di Piave (VE) Tel/Fax: 0421.222829 e-mail: info@inartech.net . web: www.inartech.net	RISTRUTTURAZIONE EDIFICIO A DESTINAZIONE MISTA
				DISEG.	LT			
0	D.M. 37/2008	GEN.2017	IAT	VISTO	OP			QUADRO ATTIVITA' F — CN15E512L00.DWG — FOGLIO 10 DI 10
REV.	MODIFICA	DATA	FIRMA	APPR.	OP			SEGUE