TABELLA RIASSUNTIVA DEL QUADRO

TENSIONE NOMINALE: Vn = 400V
FREQUENZA: f = 50 Hz
POTENZE E CORRENTI:
PROVENIENZA E TIPO LINEE ALIMENTAZIONE: Linea da quadro Q.IG.A
STRUTTURA DEL QUADRO: Armadio modulare da parete
GRADO DI PROTEZIONE MINIMO: IP40

InArTech s.r.l.
Via Garda, 10/3
San Donà di Piave (VE)
Tel/Fax: 0421.222829
e-mail: info@inartech.net
web: www.inartech.net

COMMESSA	988A - CN15
OGGETTO	RISTRUTTURAZIONE EDIFICIO A DESTINAZIONE MISTA
CLIENTE	SVILUPPO IMMOBILIARE S.p.A
QUADRO	Quadro ATTIVITA' A

Q.A

INGEGNERE OSCAR PESAVENTO - ORDINE DELLA PROVINCIA di VENEZIA - N. 2659 - Dott. Ing.

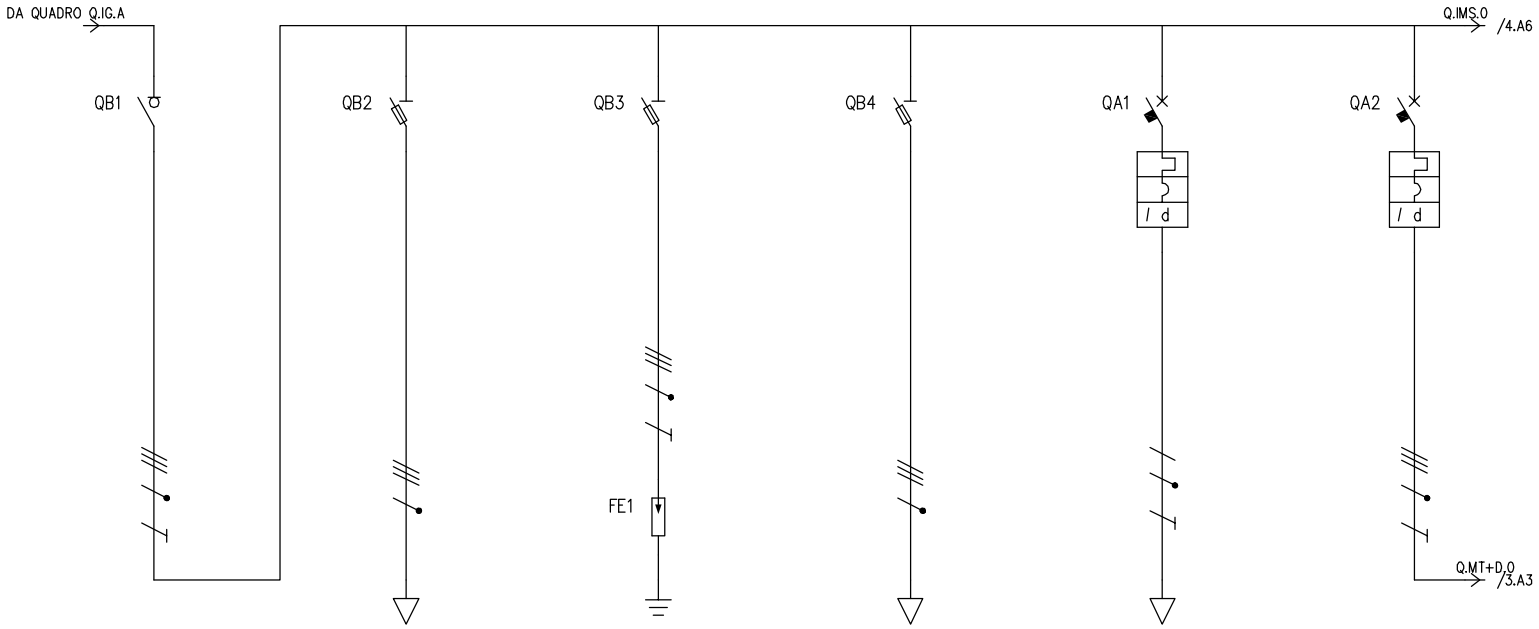

UTENZA	DENOMINAZIONE				GENERALE QUADRO		PRESENZA RETE		SPD		STRUMENTI MISURA		ALIMENTAZIONE PLC			GENERALE LUCI AREE STAFF, STOCK E 30%VENDITA		
	SIGLA				Q.IMS.0		T.SF.0		SPD.SF.0		T.SF.1		T.MT+D.0			Q.MT+D.0		
	TIPO	POTENZA TOT.	kVA		TN-S	261.9	TN-S	16.7	TN-S	95.6	TN-S	24.5	TN-S/L3-N	2.31		TN-S	22.2	
	POTENZA kW	Ib	A		193.7	342.2	0.1	0.16			0.1	0.16	0.1	0.481		6.5	12	
	COEF. CONTEMP.	COS φ			1	0.817	1	0.9	1	0.9	1	0.9	1	0.9		1	0.9	
INTERRUTTORE O SEZIONATORE	COSTRUTTORE																	
	TIPO																	
	N.POLI	In	A		4	400	3N	32	3N	125	3N	32	2	10		4	32	
	Ith A	Idn	A	TIPO DIFF.									10	0.03	Gen.	32	0.03	Gen.
	Im (o curva) A	Pdi	kA			20		120		120		120	100	10		320	15	
FUSIBILE	TIPO																	
	CALIBRO		A				20		125		32							
CONTATTORE	TIPO																	
	In A	Pn	kW															
RELE' TERMICO	TIPO																	
	TARATURA		A															
LINEA DI POTENZA	TIPO CAVO								N1VV-K				FG70M1 0.6/1 kV					
	FORMAZIONE								4x(1x16)+1G16				3G2.5					
	LUNGHEZZA		m						0.3				30					
	Iz		A						68				19.8					
	C.d.T. a In %	C.d.T. a Ib	%		1.46		1.46		1.48		1.46		3.85	0.115		1.46		
	Zk mΩ	Zs	mΩ		41.6	49.6	41.6	49.6	41.8	50.1	41.6	49.6	507.5	507.5		41.6	49.6	
	Ik trifase/monof. kA	Ik1 fase/terra	kA		5.55	4.65	5.55	4.65	5.53	4.61	5.55	4.65	0.455	0.455		5.55	4.65	
	NUMERAZIONE MORSETTIERA																	

				DATA	25/01/2017
				DISEG.	LT
0	D.M. 37/208	GEN.2017	IAT	VISTO	OP
REV.	MODIFICA	DATA	FIRMA	APPR.	OP

SVILUPPO IMMOBILIARE S.p.A.
Via Vittoria, 45
31045 CESSALTO (TV)

InArTech s.r.l. - Via Garda, 10/3
San Donà di Piave (VE)
Tel/Fax: 0421.222829
e-mail: info@inartech.net .
web: www.inartech.net

RISTRUTTURAZIONE EDIFICIO A DESTINAZIONE MISTA

QUADRO ATTIVITA' A

CN15E502L00.DWG

FOGLIO 2 DI 19

SEGUE

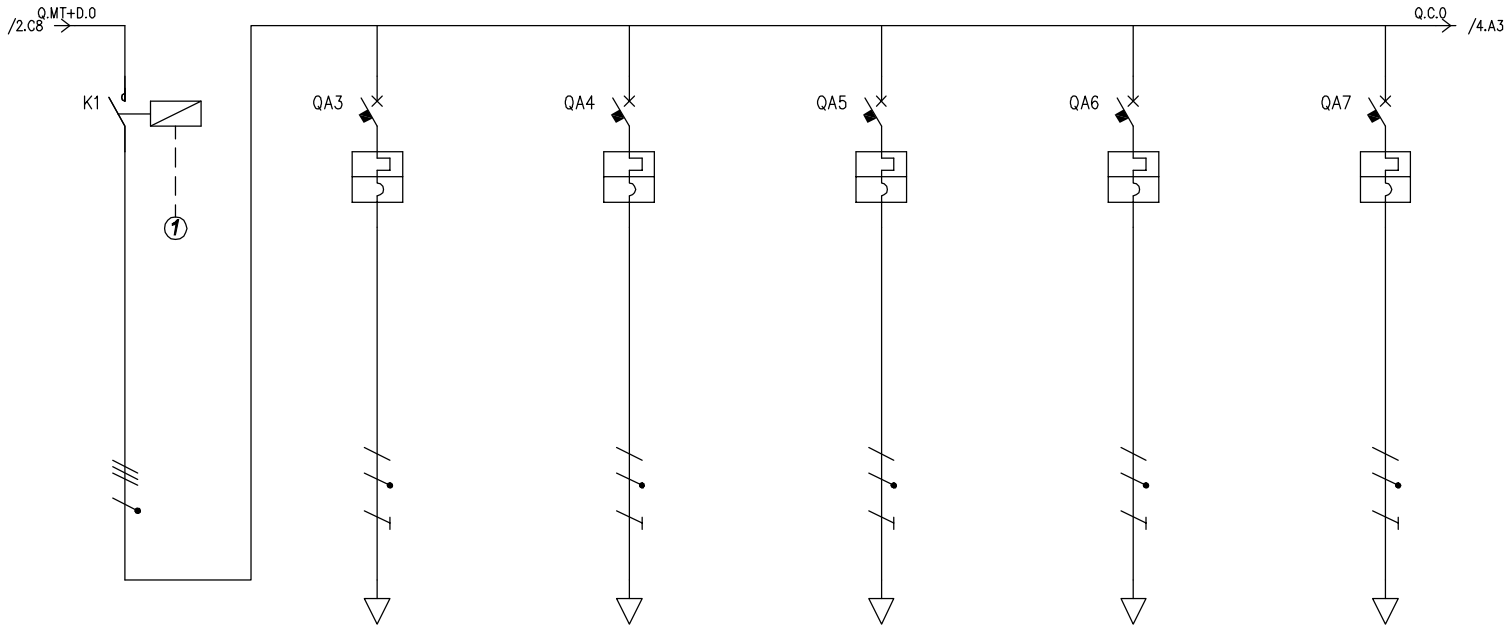

1 COMANDO DA INSERITORE A CHIAVE

UTENZA	DENOMINAZIONE			SELETTORE A CHIAVE 30%		LUCI SALA RIUNIONE E CED		LUCI STOCK INTERRATO		LUCI STOCK PIANO TERRA		LUCI SPOGLIATOI E SERVIZI PERSONALE		LUCI CORRIDOIO	
	SIGLA			Q.C.0		T.MT.16		T.MT.17		T.MT.18		T.MT.19		T.MT.20	
	TIPO	POTENZA TOT.	kVA	TN-S	20.8	TN-S/L3-N	2.31	TN-S/L1-N	2.31	TN-S/L3-N	2.31	TN-S/L2-N	2.31	TN-S/L1-N	2.31
	POTENZA kW	Ib	A	6.5	12	1	4.81	1	4.81	1	4.81	0.5	2.4	0.5	2.4
	COEF. CONTEMP.	COS φ		1	0.9	1	0.9	1	0.9	1	0.9	1	0.9	1	0.9
INTERRUTTORE O SEZIONATORE	COSTRUTTORE														
	TIPO														
	N.POLI	In	A			2	10	2	10	2	10	2	10	2	10
	Ith A	Idn A	TIPO DIFF.			10		10		10		10		10	
	Im (o curva) A	Pdi	kA			100	10	100	10	100	10	100	10	100	10
FUSIBILE	TIPO														
	CALIBRO		A												
CONTATTORE	TIPO			AC3											
	In A	Pn	kW	40											
RELE' TERMICO	TIPO														
	TARATURA		A												
LINEA DI POTENZA	TIPO CAVO					FG70M1 0.6/1 kV		FG70M1 0.6/1 kV		FG70M1 0.6/1 kV		FG70M1 0.6/1 kV		FG70M1 0.6/1 kV	
	FORMAZIONE					3G2.5		3G2.5		3G2.5		3G2.5		3G2.5	
	LUNGHEZZA		m			30		30		30		30		30	
	Iz		A			19.8		19.8		19.8		19.8		19.8	
	C.d.T. a In %	C.d.T. a Ib	%	1.46		3.85	1.15	3.85	1.15	3.85	1.15	3.85	0.575	3.85	0.575
	Zk mΩ	Zs	mΩ	41.6	49.6	507.5	507.5	507.5	507.5	507.5	507.5	507.5	507.5	507.5	507.5
	Ik trifase/monof. kA	Ik1 fase/terra	kA	5.55	4.65	0.455	0.455	0.455	0.455	0.455	0.455	0.455	0.455	0.455	0.455
	NUMERAZIONE MORSETTIERA														

				DATA	25/01/2017	
				DISEG.	LT	
0	D.M. 37/208	GEN.2017	IAT	VISTO	OP	
REV.	MODIFICA	DATA	FIRMA	APPR.	OP	

SVILUPPO IMMOBILIARE S.p.A.
Via Vittoria, 45
31045 CESSALTO (TV)

InArTech s.r.l. - Via Garda, 10/3
San Donà di Piave (VE)
Tel/Fax: 0421.222829
e-mail: info@inartech.net .
web: www.inartech.net
InArTech

RISTRUTTURAZIONE EDIFICIO A DESTINAZIONE MISTA

QUADRO ATTIVITA' A

CN15E502L00.DWG

FOGLIO 3 DI 19

SEGUE

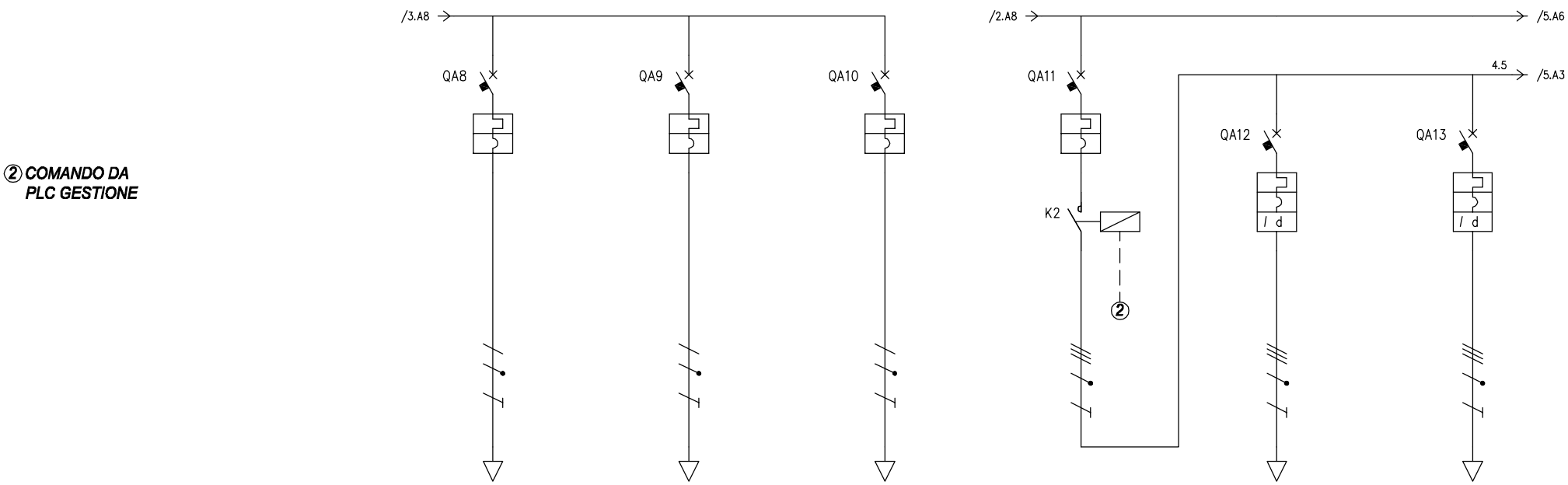

UTENZA	DENOMINAZIONE				LUCI ARCHIVI		LUCI AREA VENDITA P.TERRA 30%		LUCI AREA VENDITA INTERRATO 30%		GENERALE BLINDO AREA VENDITA P.TERRA		LUCI BLINDO 1 PIANO TERRA		LUCI BLINDO 2 PIANO TERRA	
	SIGLA				T.MT.21		T.MT.22		T.MT.23		Q.MT+C.0		T.MT+D.18		T.MT+D.19	
	TIPO	POTENZA TOT.	kVA		TN-S/L2-N	2.31	TN-S/L2-N	2.31	TN-S/L1-N	2.31	TN-S	22.2	TN-S	11.1	TN-S	11.1
	POTENZA kW	Ib	A		0.5	2.4	1	4.81	1	4.81	15	24.1	3	4.81	3	4.81
	COEF. CONTEMP.	COS φ			1	0.9	1	0.9	1	0.9	1	0.9	1	0.9	1	0.9
INTERRUTTORE O SEZIONATORE	COSTRUTTORE															
	TIPO															
	N.POLI	In	A		2	10	2	10	2	10	4	32	4	16	4	16
	Ith A	Idn	A	TIPO DIFF.	10		10		10		32		16	0.03 Gen.	16	0.03 Gen.
	Im (o curva) A	Pdi	kA		100	10	100	10	100	10	320	15	160	10	160	10
FUSIBILE	TIPO															
	CALIBRO		A													
CONTATTORE	TIPO										AC3					
	In A	Pn	kW								40					
RELE' TERMICO	TIPO															
	TARATURA		A													
LINEA DI POTENZA	TIPO CAVO				FG70M1 0.6/1 kV		FG70M1 0.6/1 kV		FG70M1 0.6/1 kV				FG70M1 0.6/1 kV		FG70M1 0.6/1 kV	
	FORMAZIONE				3G2.5		3G2.5		3G2.5				5G4		5G4	
	LUNGHEZZA		m		30		30		30				50		50	
	Iz		A		19.8		19.8		19.8				24		24	
	C.d.T. a In %	C.d.T. a Ib	%		3.85	0.575	3.85	1.15	3.85	1.15	1.46		3.44	0.596	3.44	0.596
	Zk mΩ	Zs	mΩ		507.5	507.5	507.5	507.5	507.5	507.5	41.6	49.6	265.6	523.9	265.6	523.9
	Ik trifase/monof. kA	Ik1 fase/terra	kA		0.455	0.455	0.455	0.455	0.455	0.455	5.55	4.65	0.869	0.441	0.869	0.441
	NUMERAZIONE MORSETTIERA															

				DATA	25/01/2017	
				DISEG.	LT	
0	D.M. 37/208	GEN.2017	IAT	VISTO	OP	
REV.	MODIFICA	DATA	FIRMA	APPR.	OP	

SVILUPPO IMMOBILIARE S.p.A.
Via Vittoria, 45
31045 CESSALTO (TV)

InArTech s.r.l. - Via Garda, 10/3
San Donà di Piave (VE)
Tel/Fax: 0421.222829
e-mail: info@inartech.net .
web: www.inartech.net

RISTRUTTURAZIONE EDIFICIO A DESTINAZIONE MISTA

QUADRO ATTIVITA' A

CN15E502L00.DWG

FOGLIO 4 DI 19

SEGUE

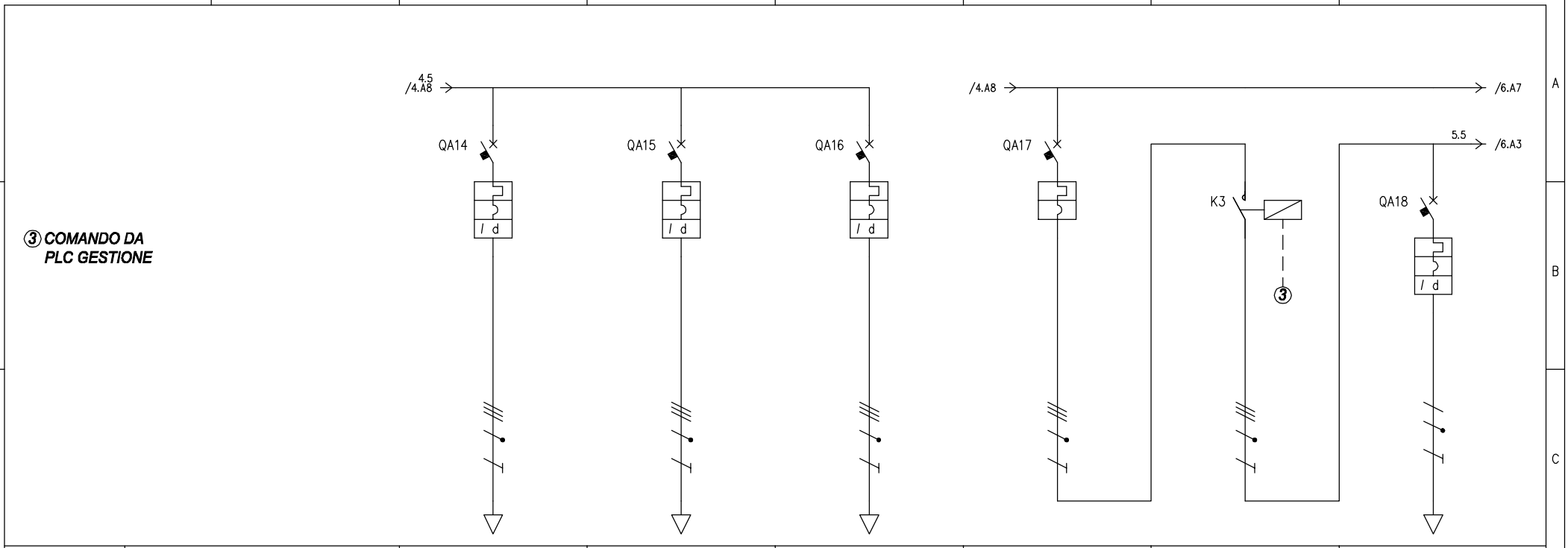

UTENZA	DENOMINAZIONE				LUCI BLINDO 3 PIANO TERRA		LUCI BLINDO 4 PIANO TERRA		LUCI BLINDO 5 PIANO TERRA		GENERALE BASE ACCENTI ARREDI AREA VENDITA P.TERRA				BASE ACCENTI E ARREDI 1 PIANO TERRA	
	SIGLA				T.MT+D.20		T.MT+D.21		T.MT+D.22		Q.MT.0		Q.C.1		T.MT+D.28	
	TIPO	POTENZA TOT.	kVA		TN-S	11.1	TN-S	11.1	TN-S	11.1	TN-S	13.9	TN-S	13.9	TN-S/L3-N	2.31
	POTENZA	kW	Ib	A	3	4.81	3	4.81	3	4.81	5	9.62	5	9.62	1	4.81
	COEF. CONTEMP.	COS φ			1	0.9	1	0.9	1	0.9	1	0.9	1	0.9	1	0.9
INTERRUTTORE O SEZIONATORE	COSTRUTTORE															
	TIPO															
	N.POLI	In	A		4	16	4	16	4	16	4	20			2	10
	Ith A	Idn	A	TIPO DIFF.	16	0.03 Gen.	16	0.03 Gen.	16	0.03 Gen.	20				10	0.03 Gen.
	Im (o curva)	A	Pdi	kA	160	10	160	10	160	10	200	15			100	10
FUSIBILE	TIPO															
	CALIBRO			A												
CONTATTORE	TIPO												AC3			
	In	A	Pn	kW									40			
RELE' TERMICO	TIPO															
	TARATURA			A												
LINEA DI POTENZA	TIPO CAVO				FG70M1 0.6/1 kV		FG70M1 0.6/1 kV		FG70M1 0.6/1 kV						FG70M1 0.6/1 kV	
	FORMAZIONE				5G4		5G4		5G4						3G2.5	
	LUNGHEZZA			m	50		50		50						50	
	Iz			A	24		24		24						19.8	
	C.d.T. a In	%	C.d.T. a Ib	%	3.44	0.596	3.44	0.596	3.44	0.596	1.46		1.46		5.45	1.92
	Zk	mΩ	Zs	mΩ	265.6	523.9	265.6	523.9	265.6	523.9	41.6	49.6	41.6	49.6	824.7	824.7
	Ik trifase/monof.	kA	Ik1 fase/terra	kA	0.869	0.441	0.869	0.441	0.869	0.441	5.55	4.65	5.55	4.65	0.28	0.28
	NUMERAZIONE MORSETTIERA															

				DATA	25/01/2017	
				DISEG.	LT	
0	D.M. 37/208	GEN.2017	IAT	VISTO	OP	
REV.	MODIFICA	DATA	FIRMA	APPR.	OP	

SVILUPPO IMMOBILIARE S.p.A.
Via Vittoria, 45
31045 CESSALTO (TV)

InArTech s.r.l. - Via Garda, 10/3
San Donà di Piave (VE)
Tel/Fax: 0421.222829
e-mail: info@inartech.net .
web: www.inartech.net
InArTech

RISTRUTTURAZIONE EDIFICIO A DESTINAZIONE MISTA

QUADRO ATTIVITA' A

CN15E502L00.DWG

FOGLIO 5 DI 19

SEGUE

④ COMANDO DA PLC GESTIONE

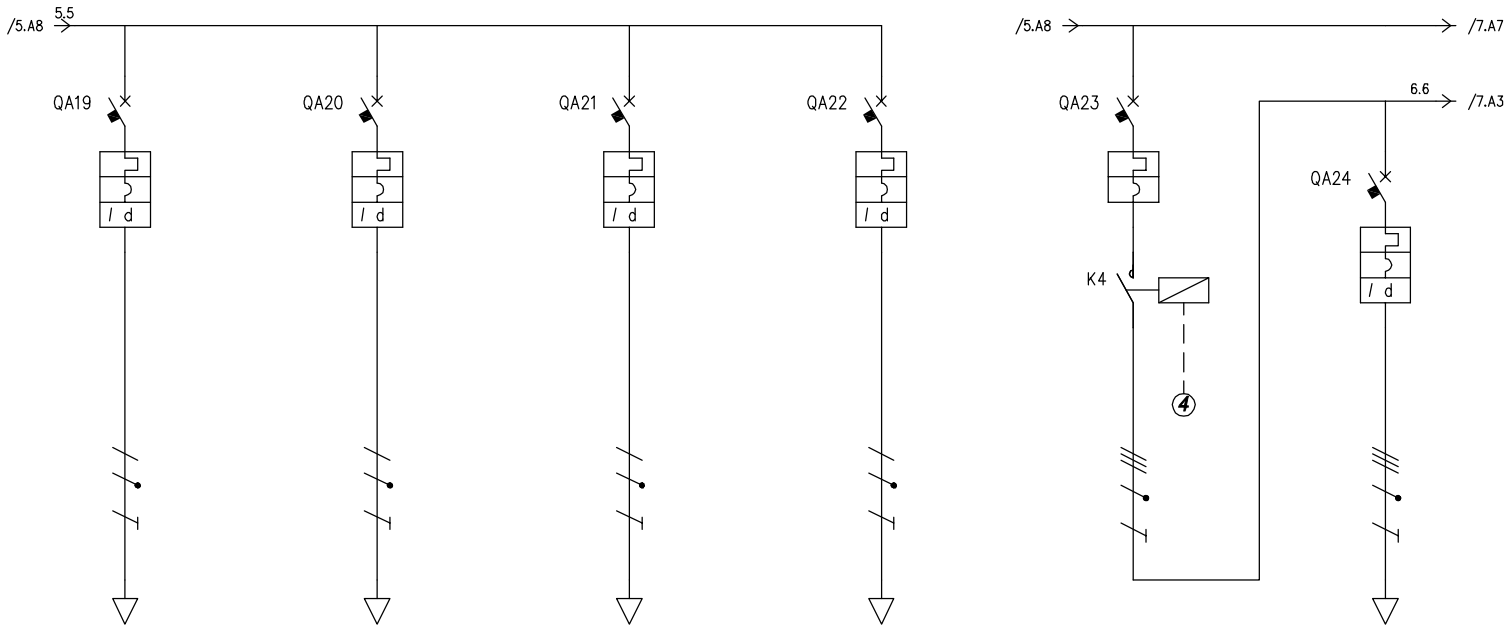

UTENZA	DENOMINAZIONE				BASE ACCENTI E ARREDI 2 PIANO TERRA		BASE ACCENTI E ARREDI 3 PIANO TERRA		BASE ACCENTI E ARREDI 4 PIANO TERRA		BASE ACCENTI E ARREDI 5 PIANO TERRA		GENERALE BLINDO AREA VENDITA INTERRATO		LUCI BLINDO 1 PIANO INTERRATO	
	SIGLA				T.MT+D.29		T.MT+D.30		T.MT+D.31		T.MT+D.32		Q.MT+C.1		T.MT+D.23	
	TIPO	POTENZA TOT.	kVA		TN-S/L1-N	2.31	TN-S/L2-N	2.31	TN-S/L1-N	2.31	TN-S/L2-N	2.31	TN-S	22.2	TN-S	11.1
	POTENZA kW	Ib	A		1	4.81	1	4.81	1	4.81	1	4.81	15	24.1	3	4.81
	COEF. CONTEMP.	COS φ			1	0.9	1	0.9	1	0.9	1	0.9	1	0.9	1	0.9
INTERRUTTORE O SEZIONATORE	COSTRUTTORE															
	TIPO															
	N.POLI	In	A		2	10	2	10	2	10	2	10	4	32	4	16
	Ith A	Idn	A	TIPO DIFF.	10	0.03 Gen.	10	0.03 Gen.	10	0.03 Gen.	10	0.03 Gen.	32		16	0.03 Gen.
	Im (o curva) A	Pdi	kA		100	10	100	10	100	10	100	10	320	15	160	10
FUSIBILE	TIPO															
	CALIBRO		A													
CONTATTORE	TIPO												AC3			
	In A	Pn	kW										40			
RELE' TERMICO	TIPO															
	TARATURA		A													
LINEA DI POTENZA	TIPO CAVO				FG70M1 0.6/1 kV		FG70M1 0.6/1 kV		FG70M1 0.6/1 kV		FG70M1 0.6/1 kV				FG70M1 0.6/1 kV	
	FORMAZIONE				3G2.5		3G2.5		3G2.5		3G2.5				5G4	
	LUNGHEZZA		m		50		50		50		50				50	
	Iz		A		19.8		19.8		19.8		19.8				24	
	C.d.T. a In %	C.d.T. a Ib	%		5.45	1.92	5.45	1.92	5.45	1.92	5.45	1.92	1.46		3.44	0.596
	Zk mΩ	Zs	mΩ		824.7	824.7	824.7	824.7	824.7	824.7	824.7	824.7	41.6	49.6	265.6	523.9
	Ik trifase/monof. kA	Ik1 fase/terra	kA		0.28	0.28	0.28	0.28	0.28	0.28	0.28	0.28	5.55	4.65	0.869	0.441
	NUMERAZIONE MORSETTIERA															

				DATA	25/01/2017	
				DISEG.	LT	
0	D.M. 37/208	GEN.2017	IAT	VISTO	OP	
REV.	MODIFICA	DATA	FIRMA	APPR.	OP	

SVILUPPO IMMOBILIARE S.p.A.
Via Vittoria, 45
31045 CESSALTO (TV)

InArTech s.r.l. - Via Garda, 10/3
San Donà di Piave (VE)
Tel/Fax: 0421.222829
e-mail: info@inartech.net .
web: www.inartech.net

RISTRUTTURAZIONE EDIFICIO A DESTINAZIONE MISTA

QUADRO ATTIVITA' A

CN15E502L00.DWG

FOGLIO 6 DI 19

SEGUE

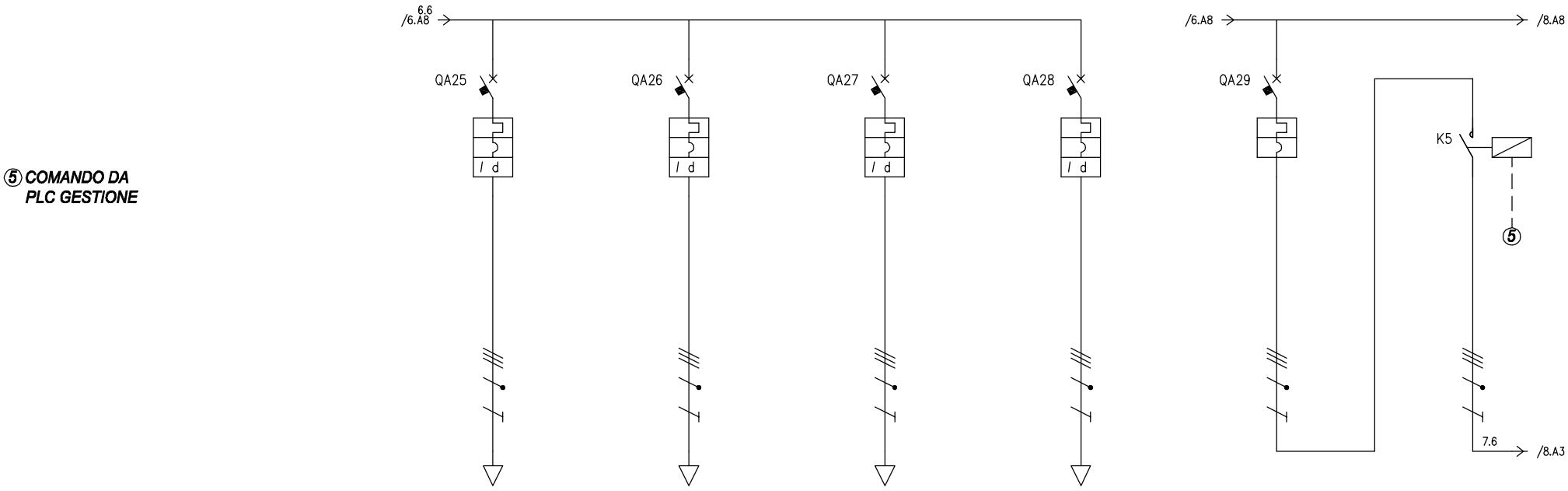

UTENZA	DENOMINAZIONE				LUCI BLINDO 2 PIANO INTERRATO		LUCI BLINDO 3 PIANO INTERRATO		LUCI BLINDO 4 PIANO INTERRATO		LUCI BLINDO 5 PIANO INTERRATO		GENERALE BASE ACCENTI ARREDI AREA VENDITA INTERRATO					
	SIGLA				T.MT+D.24		T.MT+D.25		T.MT+D.26		T.MT+D.27		Q.MT.1		Q.C.2			
	TIPO	POTENZA TOT.	kVA		TN-S	11.1	TN-S	11.1	TN-S	11.1	TN-S	11.1	TN-S	13.9	TN-S	13.9		
	POTENZA kW	Ib	A		3	4.81	3	4.81	3	4.81	3	4.81	5	9.62	5	9.62		
	COEF. CONTEMP.	COS φ			1	0.9	1	0.9	1	0.9	1	0.9	1	0.9	1	0.9		
INTERRUTTORE O SEZIONATORE	COSTRUTTORE																	
	TIPO																	
	N.POLI	In	A		4	16	4	16	4	16	4	16	4	20				
	Ith A	Idn	A	TIPO DIFF.	16	0.03	Gen.	16	0.03	Gen.	16	0.03	Gen.	16	0.03	Gen.	20	
	Im (o curva) A	Pdi	kA		160	10	160	10	160	10	160	10	200	15				
FUSIBILE	TIPO																	
	CALIBRO		A															
CONTATTORE	TIPO														AC3			
	In A	Pn	kW												40			
RELE' TERMICO	TIPO																	
	TARATURA		A															
LINEA DI POTENZA	TIPO CAVO				FG70M1 0.6/1 kV		FG70M1 0.6/1 kV		FG70M1 0.6/1 kV		FG70M1 0.6/1 kV							
	FORMAZIONE				5G4		5G4		5G4		5G4							
	LUNGHEZZA		m		50		50		50		50							
	Iz		A		24		24		24		24							
	C.d.T. a In %	C.d.T. a Ib	%		3.44	0.596	3.44	0.596	3.44	0.596	3.44	0.596	1.46		1.46			
	Zk mΩ	Zs	mΩ		265.6	523.9	265.6	523.9	265.6	523.9	265.6	523.9	41.6	49.6	41.6	49.6		
	Ik trifase/monof. kA	Ik1 fase/terra	kA		0.869	0.441	0.869	0.441	0.869	0.441	0.869	0.441	5.55	4.65	5.55	4.65		
	NUMERAZIONE MORSETTIERA																	

				DATA	25/01/2017	SVILUPPO IMMOBILIARE S.p.A. Via Vittoria, 45 31045 CESSALTO (TV)	InArTech s.r.l. - Via Garda, 10/3 San Donà di Piave (VE) Tel/Fax: 0421.222829 e-mail: info@inartech.net . web: www.inartech.net	RISTRUTTURAZIONE EDIFICIO A DESTINAZIONE MISTA
				DISEG.	LT			
0	D.M. 37/208	GEN.2017	IAT	VISTO	OP			QUADRO ATTIVITA' A — CN15E502L00.DWG — FOGLIO 7 DI 19
REV.	MODIFICA	DATA	FIRMA	APPR.	OP			SEGUE

⑥ COMANDO DA OROLOGIO / CREPUSCOLARE

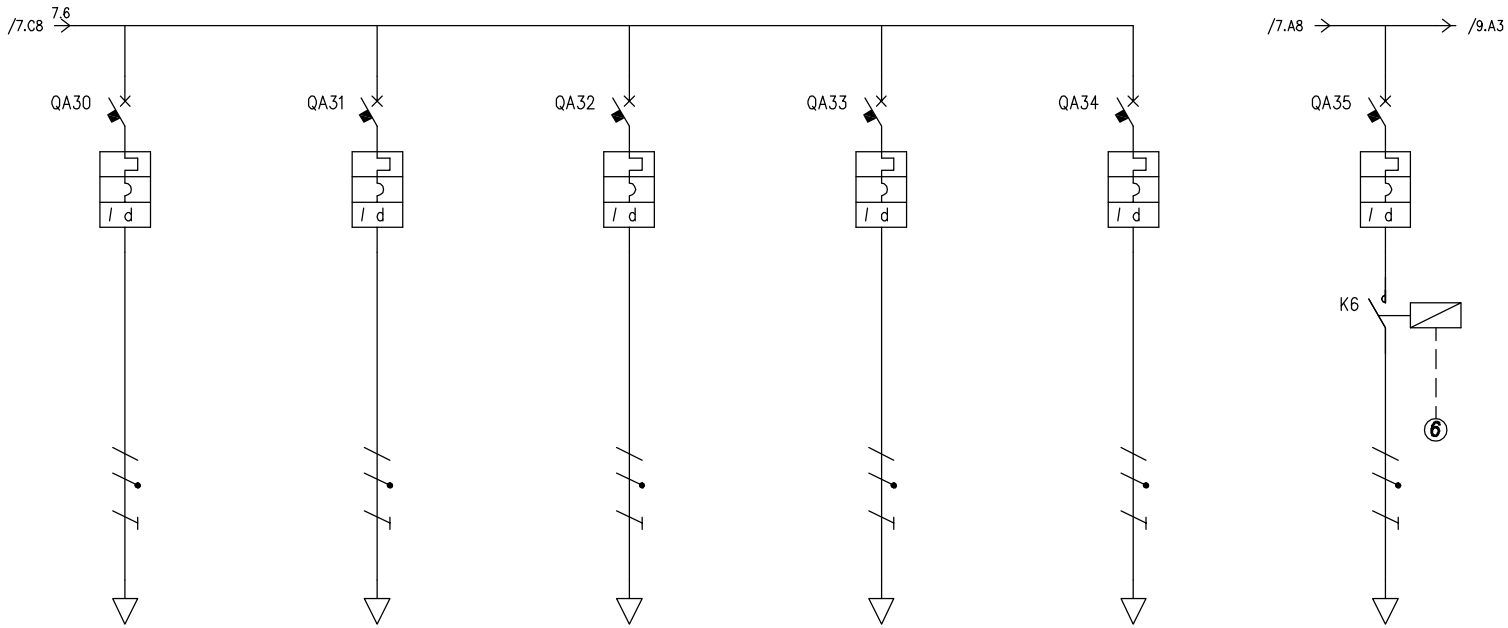

UTENZA	DENOMINAZIONE				BASE ACCENTI E ARREDI 1 PIANO INTERRATO			BASE ACCENTI E ARREDI 2 PIANO INTERRATO			BASE ACCENTI E ARREDI 3 PIANO INTERRATO			BASE ACCENTI E ARREDI 4 PIANO INTERRATO			BASE ACCENTI E ARREDI 5 PIANO INTERRATO			INSEGNA E LUCI ESTERNE	
	SIGLA				T.MT+D.33			T.MT+D.34			T.MT+D.35			T.MT+D.36			T.MT+D.37			T.MT+D+C.0	
	TIPO	POTENZA TOT.	kVA		TN-S/L3-N	2.31		TN-S/L3-N	2.31		TN-S/L2-N	2.31		TN-S/L1-N	2.31		TN-S/L1-N	2.31		TN-S/L3-N	3.7
	POTENZA kW	Ib	A		1	4.81		1	4.81		1	4.81		1	4.81		1	4.81		1	4.81
	COEF. CONTEMP.	COS φ			1	0.9		1	0.9		1	0.9		1	0.9		1	0.9		1	0.9
INTERRUTTORE O SEZIONATORE	COSTRUTTORE																				
	TIPO																				
	N.POLI	In	A		2	10		2	10		2	10		2	10		2	10		2	16
	Ith A	Idn	A	TIPO DIFF.	10	0.03	Gen.	10	0.03	Gen.	10	0.03	Gen.	10	0.03	Gen.	10	0.03	Gen.	16	0.03	Gen.
	Im (o curva) A	Pdi	kA		100	10		100	10		100	10		100	10		100	10		160	10
FUSIBILE	TIPO																				
	CALIBRO		A																		
CONTATTORE	TIPO																			AC3	
	In A	Pn	kW																	25	
RELE' TERMICO	TIPO																				
	TARATURA		A																		
LINEA DI POTENZA	TIPO CAVO				FG70M1 0.6/1 kV			FG70M1 0.6/1 kV			FG70M1 0.6/1 kV			FG70M1 0.6/1 kV			FG70M1 0.6/1 kV			FG70M1 0.6/1 kV	
	FORMAZIONE				3G2.5			3G2.5			3G2.5			3G2.5			3G2.5			3G4	
	LUNGHEZZA		m		50			50			50			50			50			50	
	Iz		A		19.8			19.8			19.8			19.8			19.8			27	
	C.d.T. a In %	C.d.T. a Ib	%		5.45	1.92		5.45	1.92		5.45	1.92		5.45	1.92		5.45	1.92		5.43	1.19
	Zk mΩ	Zs	mΩ		824.7	824.7		824.7	824.7		824.7	824.7		824.7	824.7		824.7	824.7		523.9	523.9
	Ik trifase/monof. kA	Ik1 fase/terra	kA		0.28	0.28		0.28	0.28		0.28	0.28		0.28	0.28		0.28	0.28		0.441	0.441
	NUMERAZIONE MORSETTIERA																				

				DATA	25/01/2017	
				DISEG.	LT	
0	D.M. 37/208	GEN.2017	IAT	VISTO	OP	
REV.	MODIFICA	DATA	FIRMA	APPR.	OP	

SVILUPPO IMMOBILIARE S.p.A.
Via Vittoria, 45
31045 CESSALTO (TV)

InArTech s.r.l. - Via Garda, 10/3
San Donà di Piave (VE)
Tel/Fax: 0421.222829
e-mail: info@inartech.net .
web: www.inartech.net

RISTRUTTURAZIONE EDIFICIO A DESTINAZIONE MISTA

QUADRO ATTIVITA' A

CN15E502L00.DWG

FOGLIO 8 DI 19

SEGUE

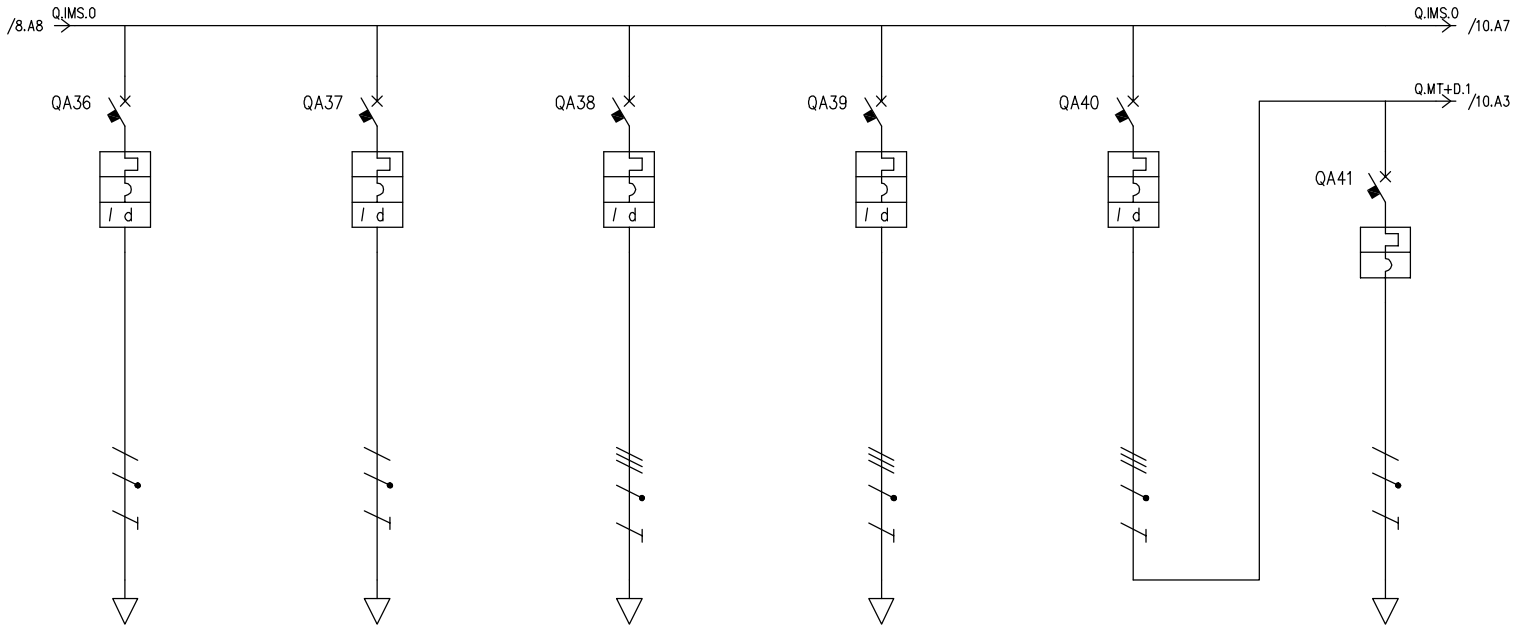

UTENZA	DENOMINAZIONE				ALIMENTAZIONE SERRANDA INGRESSO		ALIMENTAZIONE PORTE SCORREVOLI INGRESSO		ALIMENTAZIONE ASCENSORE 1		ALIMENTAZIONE ASCENSORE 2		GENERALE FM LOCALI INTERRATO		PRESE ARCHIVI	
	SIGLA				T.MT+D.1		T.MT+D.2		T.MT+D.3		T.MT+D.4		Q.MT+D.1		T.MT.0	
	TIPO	POTENZA TOT.	kVA		TN-S/L2-N	3.7	TN-S/L3-N	2.31	TN-S	22.2	TN-S	22.2	TN-S	17.3	TN-S/L3-N	3.7
	POTENZA kW	Ib	A		2	0.481	0.2	0.048	10	1.6	10	1.6	3.49	8	3.33	0.8
	COEF. CONTEMP.	COS φ			0.05	0.9	0.05	0.9	0.1	0.9	0.1	0.9	1	0.9	0.05	0.9
INTERRUTTORE O SEZIONATORE	COSTRUTTORE															
	TIPO															
	N.POLI	In	A		2	16	2	10	4	32	4	32	4	25	2	16
	Ith A	Idn	A	TIPO DIFF.	16	0.03 Gen.	10	0.03 Gen.	32	0.3 Gen.	32	0.3 Gen.	25	0.03 Gen.	16	
	Im (o curva) A	Pdi	kA		160	10	100	10	160	15	160	15	250	15	160	10
FUSIBILE	TIPO															
	CALIBRO		A													
CONTATTORE	TIPO															
	In A	Pn	kW													
RELE' TERMICO	TIPO															
	TARATURA		A													
LINEA DI POTENZA	TIPO CAVO				FG70M1 0.6/1 kV		FG70M1 0.6/1 kV		FG70M1 0.6/1 kV		FG70M1 0.6/1 kV				FG70M1 0.6/1 kV	
	FORMAZIONE				3G4		3G2.5		5G10		5G10				3G4	
	LUNGHEZZA		m		50		50		40		40				20	
	Iz		A		27		19.8		42.6		42.6				27	
	C.d.T. a In %	C.d.T. a Ib	%		5.43	0.119	5.45	0.019	2.7	0.062	2.7	0.062	1.46		3.04	0.079
	Zk mΩ	Zs	mΩ		523.9	523.9	824.7	824.7	100.9	186.9	100.9	186.9	41.6	49.6	230.1	230.1
	Ik trifase/monof. kA	Ik1 fase/terra	kA		0.441	0.441	0.28	0.28	2.29	1.24	2.29	1.24	5.55	4.65	1	1
	NUMERAZIONE MORSETTIERA															

REV.	MODIFICA	DATA	FIRMA		
				DATA	25/01/2017
				DISEG.	LT
0	D.M. 37/208	GEN.2017	IAT	VISTO	OP
				APPR.	OP

SVILUPPO IMMOBILIARE S.p.A.
Via Vittoria, 45
31045 CESSALTO (TV)

InArTech s.r.l. - Via Garda, 10/3
San Donà di Piave (VE)
Tel/Fax: 0421.222829
e-mail: info@inartech.net .
web: www.inartech.net
InArTech

RISTRUTTURAZIONE EDIFICIO A DESTINAZIONE MISTA

QUADRO ATTIVITA' A

CN15E502L00.DWG

FOGLIO 9 DI 19

SEGUE

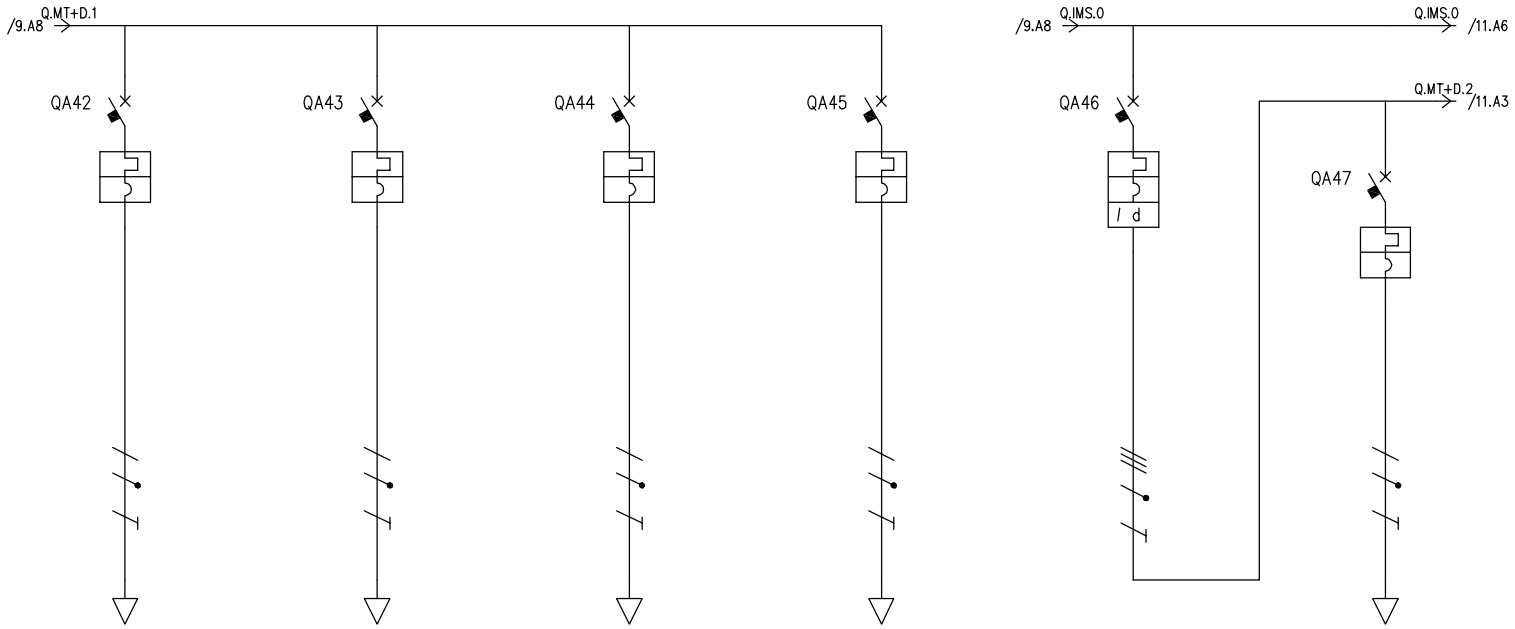

UTENZA	DENOMINAZIONE				PRESE SPOGLIATOI E SERVIZI		PRESE SALA RIUNIONI E CED		PRESE CORRIDOIO		PRESE MAGAZZINO		GENERALE FM AREA VENDITA P.TERRA			PRESE PIANO TERRA AREA VENDITA DONNE 1	
	SIGLA				T.MT.1		T.MT.2		T.MT.3		T.MT.4		Q.MT+D.2			T.MT.5	
	TIPO	POTENZA TOT.	kVA		TN-S/L2-N	3.7	TN-S/L1-N	3.7	TN-S/L3-N	3.7	TN-S/L2-N	3.7	TN-S	17.3		TN-S/L2-N	3.7
	POTENZA kW	Ib	A		3.33	4	3.33	4	3.33	4	3.33	4	5.15	8.8		3.33	8
	COEF. CONTEMP.	COS φ			0.25	0.9	0.25	0.9	0.25	0.9	0.25	0.9	1	0.9		0.5	0.9
INTERRUTTORE O SEZIONATORE	COSTRUTTORE																
	TIPO																
	N.POLI	In	A		2	16	2	16	2	16	2	16	4	25		2	16
	Ith A	Idn	A	TIPO DIFF.	16		16		16		16		25	0.03	Gen.	16	
	Im (o curva) A	Pdi	kA		160	10	160	10	160	10	160	10	250	15		160	10
FUSIBILE	TIPO																
	CALIBRO		A														
CONTATTORE	TIPO																
	In A	Pn	kW														
RELE' TERMICO	TIPO																
	TARATURA		A														
LINEA DI POTENZA	TIPO CAVO				FG70M1 0.6/1 kV		FG70M1 0.6/1 kV		FG70M1 0.6/1 kV		FG70H2M1 0.6/1 kV					FG70M1 0.6/1 kV	
	FORMAZIONE				3G4		3G4		3G4		3G4					3G4	
	LUNGHEZZA		m		20		20		20		20					50	
	Iz		A		27		27		27		27					27	
	C.d.T. a In %	C.d.T. a Ib	%		3.04	0.396	3.04	0.396	3.04	0.396	3.04	0.396	1.46			5.43	1.98
	Zk mΩ	Zs	mΩ		230.1	230.1	230.1	230.1	230.1	230.1	230.1	230.1	41.6	49.6		523.9	523.9
	Ik trifase/monof. kA	Ik1 fase/terra	kA		1	1	1	1	1	1	1	1	5.55	4.65		0.441	0.441
	NUMERAZIONE MORSETTIERA																

				DATA	25/01/2017	
				DISEG.	LT	
0	D.M. 37/208	GEN.2017	IAT	VISTO	OP	
REV.	MODIFICA	DATA	FIRMA	APPR.	OP	

SVILUPPO IMMOBILIARE S.p.A.
Via Vittoria, 45
31045 CESSALTO (TV)

InArTech s.r.l. - Via Garda, 10/3
San Donà di Piave (VE)
Tel/Fax: 0421.222829
e-mail: info@inartech.net .
web: www.inartech.net
InArTech

RISTRUTTURAZIONE EDIFICIO A DESTINAZIONE MISTA

QUADRO ATTIVITA' A

CN15E502L00.DWG

FOGLIO 10 DI 19

SEGUE

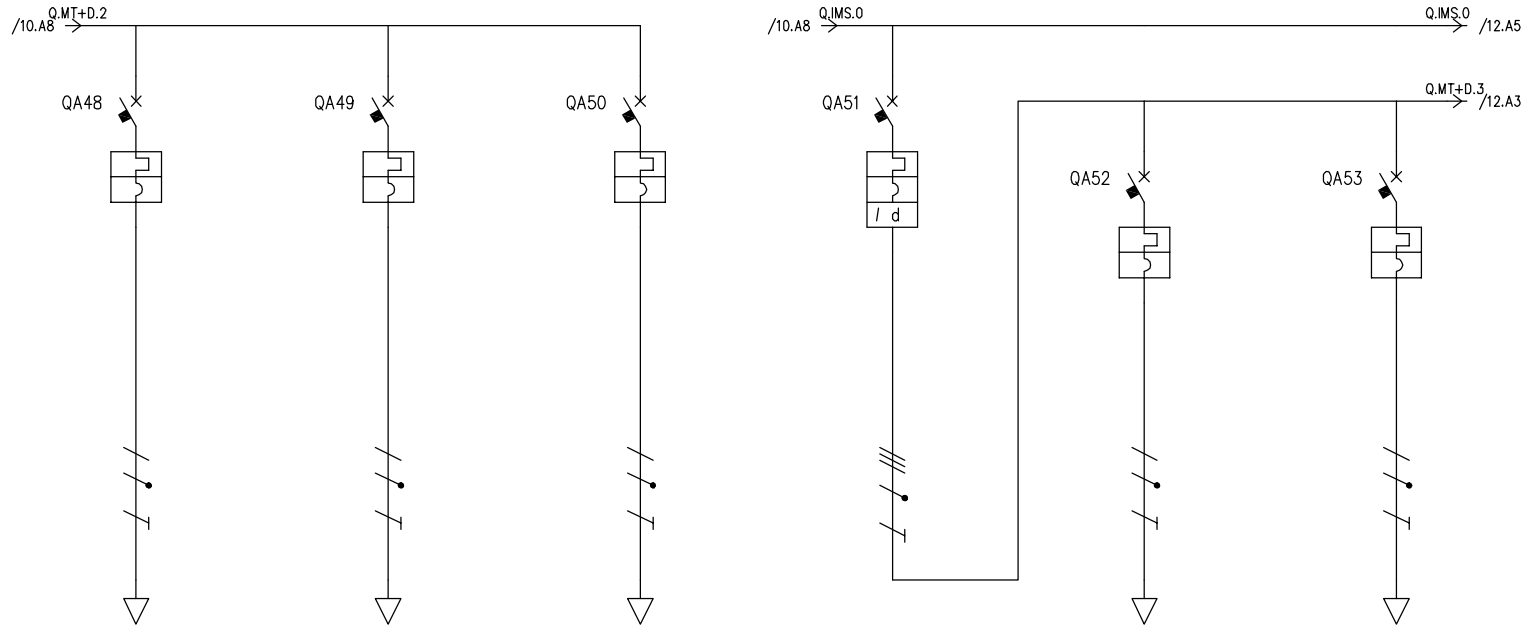

UTENZA	DENOMINAZIONE				PRESE PIANO TERRA AREA VENDITA DONNE 2		PRESE PIANO TERRA AREA VENDITA DONNE 3		PRESE PIANO TERRA CAMERINI		GENERALE FM AREA VENDITA INTERRATO		PRESE INTERRATO AREA VENDITA KIDS 1		PRESE INTERRATO AREA VENDITA KIDS 2	
	SIGLA				T.MT.6		T.MT.7		T.MT.8		Q.MT+D.3		T.MT.9		T.MT.10	
	TIPO	POTENZA TOT.	kVA		TN-S/L3-N	3.7	TN-S/L1-N	3.7	TN-S/L1-N	3.7	TN-S	17.3	TN-S/L1-N	3.7	TN-S/L2-N	3.7
	POTENZA kW	Ib	A		3.33	8	3.33	8	3.33	0.8	5.15	8.8	3.33	8	3.33	8
	COEF. CONTEMP.	COS φ			0.5	0.9	0.5	0.9	0.05	0.9	1	0.9	0.5	0.9	0.5	0.9
INTERRUTTORE O SEZIONATORE	COSTRUTTORE															
	TIPO															
	N.POLI	In	A		2	16	2	16	2	16	4	25	2	16	2	16
	Ith A	Idn	A	TIPO DIFF.	16		16		16		25	0.03	Gen.	16		16
	Im (o curva) A	Pdi	kA		160	10	160	10	160	10	250	15		160	10	160	10
FUSIBILE	TIPO															
	CALIBRO		A													
CONTATTORE	TIPO															
	In A	Pn	kW													
RELE' TERMICO	TIPO															
	TARATURA		A													
LINEA DI POTENZA	TIPO CAVO				FG70M1 0.6/1 kV		FG70M1 0.6/1 kV		FG70M1 0.6/1 kV				FG70M1 0.6/1 kV		FG70M1 0.6/1 kV	
	FORMAZIONE				3G4		3G4		3G4				3G4		3G4	
	LUNGHEZZA		m		50		50		50				50		50	
	Iz		A		27		27		27				27		27	
	C.d.T. a In %	C.d.T. a Ib	%		5.43	1.98	5.43	1.98	5.43	0.198	1.46		5.43	1.98	5.43	1.98
	Zk mΩ	Zs	mΩ		523.9	523.9	523.9	523.9	523.9	523.9	41.6	49.6	523.9	523.9	523.9	523.9
	Ik trifase/monof. kA	Ik1 fase/terra	kA		0.441	0.441	0.441	0.441	0.441	0.441	5.55	4.65	0.441	0.441	0.441	0.441
	NUMERAZIONE MORSETTIERA															

				DATA	25/01/2017	SVILUPPO IMMOBILIARE S.p.A. Via Vittoria, 45 31045 CESSALTO (TV)	InArTech s.r.l. - Via Garda, 10/3 San Donà di Piave (VE) Tel/Fax: 0421.222829 e-mail: info@inartech.net . web: www.inartech.net	RISTRUTTURAZIONE EDIFICIO A DESTINAZIONE MISTA
				DISEG.	LT			
0	D.M. 37/208	GEN.2017	IAT	VISTO	OP			QUADRO ATTIVITA' A — CN15E502L00.DWG — FOGLIO 11 DI 19
REV.	MODIFICA	DATA	FIRMA	APPR.	OP			SEGUE

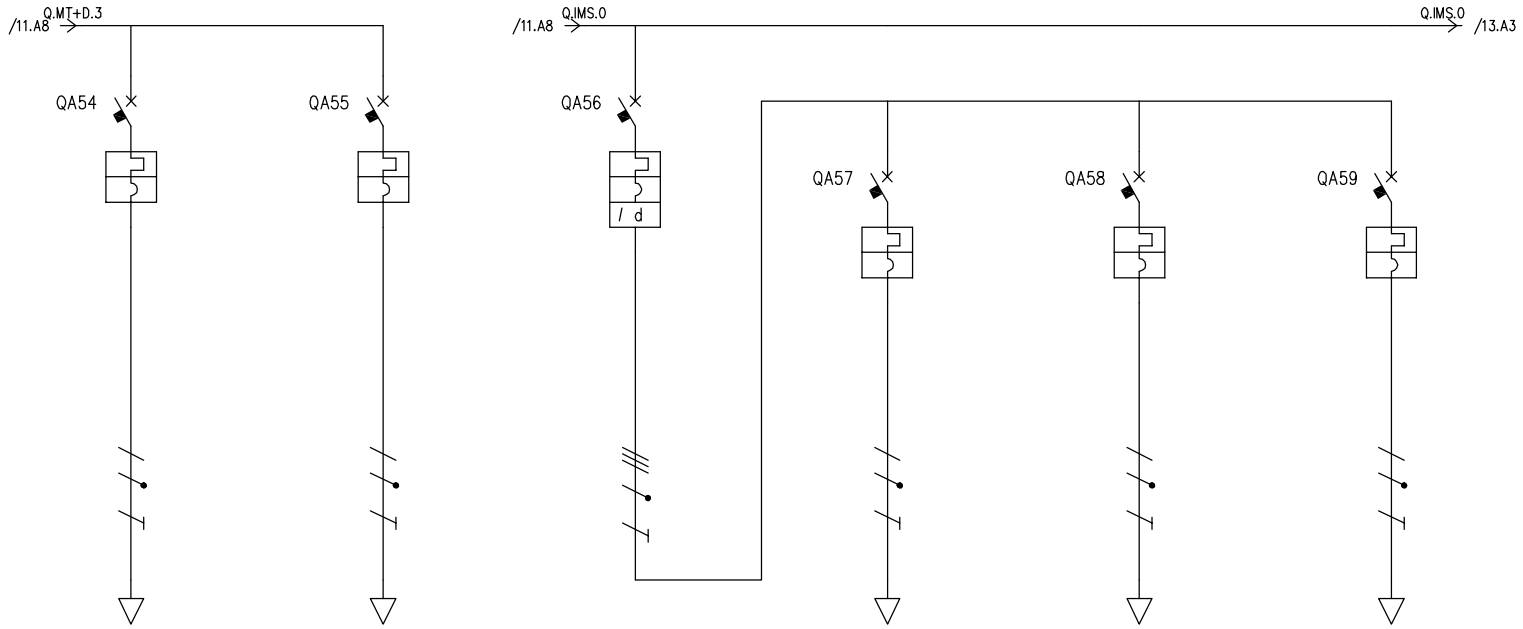

UTENZA	DENOMINAZIONE				PRESE INTERRATO AREA VENDITA UOMINI		PRESE INTERRATO CAMERINI		GENERALE FM VETRINE		PRESE VETRINA LINEA 1		PRESE VETRINA LINEA 2		PRESE VETRINA LINEA 3	
	SIGLA				T.MT.11		T.MT.12		Q.MT+D.4		T.MT.13		T.MT.14		T.MT.15	
	TIPO	POTENZA TOT.	kVA		TN-S/L3-N	3.7	TN-S/L3-N	3.7	TN-S	17.3	TN-S/L3-N	3.7	TN-S/L1-N	3.7	TN-S/L2-N	3.7
	POTENZA kW	Ib	A		3.33	8	3.33	0.8	2.49	4	3.33	4	3.33	4	3.33	4
	COEF. CONTEMP.	COS φ			0.5	0.9	0.05	0.9	1	0.9	0.25	0.9	0.25	0.9	0.25	0.9
INTERRUTTORE O SEZIONATORE	COSTRUTTORE															
	TIPO															
	N.POLI	In	A		2	16	2	16	4	25	2	16	2	16	2	16
	Ith A	Idn	A	TIPO DIFF.	16		16		25	0.03 Gen.	16		16		16	
	Im (o curva) A	Pdi	kA		160	10	160	10	250	15	160	10	160	10	160	10
FUSIBILE	TIPO															
	CALIBRO		A													
CONTATTORE	TIPO															
	In A	Pn	kW													
RELE' TERMICO	TIPO															
	TARATURA		A													
LINEA DI POTENZA	TIPO CAVO				FG70M1 0.6/1 kV		FG70M1 0.6/1 kV				FG70M1 0.6/1 kV		FG70M1 0.6/1 kV		FG70M1 0.6/1 kV	
	FORMAZIONE				3G4		3G4				3G4		3G4		3G4	
	LUNGHEZZA		m		50		50				50		50		50	
	Iz		A		27		27				27		27		27	
	C.d.T. a In %	C.d.T. a Ib	%		5.43	1.98	5.43	0.198	1.46		5.43	0.991	5.43	0.991	5.43	0.991
	Zk mΩ	Zs	mΩ		523.9	523.9	523.9	523.9	41.6	49.6	523.9	523.9	523.9	523.9	523.9	523.9
	Ik trifase/monof. kA	Ik1 fase/terra	kA		0.441	0.441	0.441	0.441	5.55	4.65	0.441	0.441	0.441	0.441	0.441	0.441
	NUMERAZIONE MORSETTIERA															

				DATA	25/01/2017	
				DISEG.	LT	
0	D.M. 37/208	GEN.2017	IAT	VISTO	OP	
REV.	MODIFICA	DATA	FIRMA	APPR.	OP	

SVILUPPO IMMOBILIARE S.p.A.
Via Vittoria, 45
31045 CESSALTO (TV)

InArTech s.r.l. - Via Garda, 10/3
San Donà di Piave (VE)
Tel/Fax: 0421.222829
e-mail: info@inartech.net .
web: www.inartech.net
InArTech

RISTRUTTURAZIONE EDIFICIO A DESTINAZIONE MISTA

QUADRO ATTIVITA' A

CN15E502L00.DWG

FOGLIO 12 DI 19

SEGUE

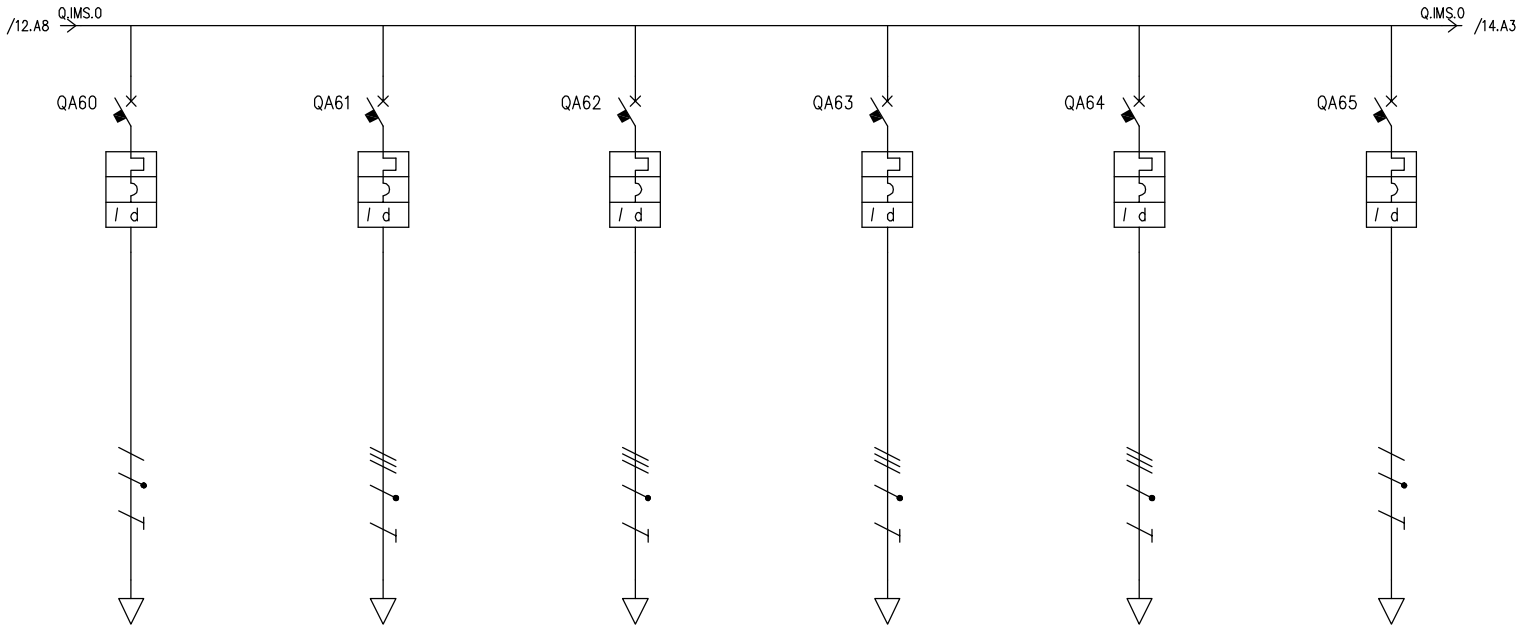

UTENZA	DENOMINAZIONE				ALIMENTAZIONE TOUCH PANEL CDZ			RECUPERATORE 1			RECUPERATORE 2			UNITA' ESTERNA VRV 1			UNITA' ESTERNA VRV 2			GENERALE UNITA' INTERNE PIANO TERRA		
	SIGLA				T.MT+D.5			T.MT+D.6			T.MT+D.7			T.MT+D.8			T.MT+D.9			T.MT+D.10		
	TIPO	POTENZA TOT.	kVA		TN-S/L2-N	2.31		TN-S	110.9		TN-S	69.3		TN-S	55.4		TN-S	55.4		TN-S/L1-N	5.78	
	POTENZA kW	Ib	A		0.1	0.481		55	79.4		39	56.3		35	50.5		31.3	45.2		1.5	5.77	
	COEF. CONTEMP.	COS φ			1	0.9		0.8	0.8		0.8	0.8		0.8	0.8		0.8	0.8		0.8	0.9	
INTERRUTTORE O SEZIONATORE	COSTRUTTORE																						
	TIPO																						
	N.POLI	In	A		2	10		4	160		4	100		4	80		4	80		2	25	
	Ith A	Idn	A	TIPO DIFF.	10	0.03	Gen.	160	0.03	Sel.	100	0.03	Gen.	80	0.03	Gen.	80	0.03	Gen.	25	0.03	Gen.
	Im (o curva) A	Pdi	kA		100	10		1250	16		1000	16		800	16		800	16		250	15	
FUSIBILE	TIPO																						
	CALIBRO		A																				
CONTATTORE	TIPO																						
	In A	Pn	kW																				
RELE' TERMICO	TIPO																						
	TARATURA		A																				
LINEA DI POTENZA	TIPO CAVO				FG70M1 0.6/1 kV			FG7M1 0.6/1 kV			FG70M1 0.6/1 kV			FG70M1 0.6/1 kV			FG70M1 0.6/1 kV			FG70M1 0.6/1 kV		
	FORMAZIONE				3G2.5			4x(1x70)+1G70			5G35			5G25			5G25			3G6		
	LUNGHEZZA		m		50			50			50			50			50			100		
	Iz		A		19.8			187.6			102.9			83.3			83.3			40.6		
	C.d.T. a In %	C.d.T. a Ib	%		5.45	0.191		2.6	0.568		2.79	0.746		2.91	0.917		2.91	0.819		9.77	1.92	
	Zk mΩ	Zs	mΩ		824.7	824.7		51.9	73.5		60.5	96.2		68.8	115.9		68.8	115.9		688.7	688.7	
	Ik trifase/monof. kA	Ik1 fase/terra	kA		0.28	0.28		4.45	3.14		3.82	2.4		3.36	1.99		3.36	1.99		0.335	0.335	
	NUMERAZIONE MORSETTIERA																						

				DATA	25/01/2017	SVILUPPO IMMOBILIARE S.p.A. Via Vittoria, 45 31045 CESSALTO (TV)	InArTech s.r.l. - Via Garda, 10/3 San Donà di Piave (VE) Tel/Fax: 0421.222829 e-mail: info@inartech.net . web: www.inartech.net
				DISEG.	LT		
0	D.M. 37/208	GEN.2017	IAT	VISTO	OP		
REV.	MODIFICA	DATA	FIRMA	APPR.	OP		

RISTRUTTURAZIONE EDIFICIO A DESTINAZIONE MISTA

QUADRO ATTIVITA' A

CN15E502L00.DWG

FOGLIO 13 DI 19

SEGUE

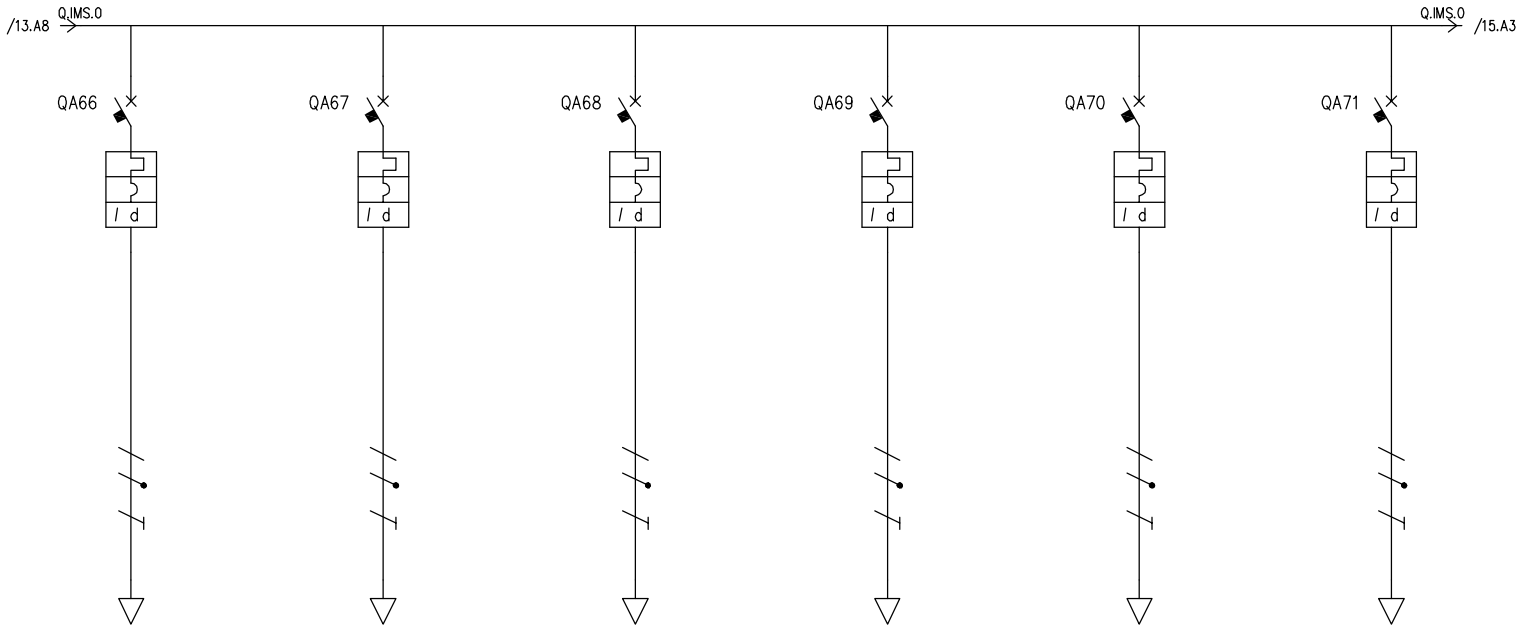

UTENZA	DENOMINAZIONE				GENERALE UNITA' INTERNE PIANO INTERRATO			SISTEMA ANTITACCHEGGIO			ALIMENTAZIONE CENTRALINA DARDO			RACK DATI			RACK AUDIO			APPARATI TVCC		
	SIGLA				T.MT+D.11			T.MT+D.12			T.MT+D.13			T.MT+D.14			T.MT+D.15			T.MT+D.16		
	TIPO	POTENZA TOT.	kVA		TN-S/L2-N	5.78		TN-S/L3-N	2.31		TN-S/L2-N	2.31		TN-S/L3-N	3.7		TN-S/L3-N	3.7		TN-S/L1-N	3.7	
	POTENZA kW	Ib	A		1.5	5.77		0.5	2.4		0.5	2.4		3.33	4.8		3.33	4.8		3.33	4.8	
	COEF. CONTEMP.	COS φ			0.8	0.9		1	0.9		1	0.9		0.3	0.9		0.3	0.9		0.3	0.9	
INTERRUTTORE O SEZIONATORE	COSTRUTTORE																					
	TIPO																					
	N.POLI	In	A		2	25		2	10		2	10		2	16		2	16		2	16	
	Ith A	Idn	A	TIPO DIFF.	25	0.03	Gen.	10	0.03	Gen.	10	0.03	Gen.	16	0.03	Gen.	16	0.03	Gen.	16	0.03	Gen.
	Im (o curva) A	Pdi	kA		250	15		100	10		100	10		160	10		160	10		160	10	
FUSIBILE	TIPO																					
	CALIBRO		A																			
CONTATTORE	TIPO																					
	In A	Pn	kW																			
RELE' TERMICO	TIPO																					
	TARATURA		A																			
LINEA DI POTENZA	TIPO CAVO				FG70M1 0.6/1 kV			FG70M1 0.6/1 kV			FG70M1 0.6/1 kV			FG70M1 0.6/1 kV			FG70M1 0.6/1 kV			FG70M1 0.6/1 kV		
	FORMAZIONE				3G6			3G2.5			3G2.5			3G4			3G4			3G4		
	LUNGHEZZA		m		100			50			20			20			20			20		
	Iz		A		40.6			19.8			19.8			27			27			27		
	C.d.T. a In %	C.d.T. a Ib	%		9.77	1.92		5.45	0.958		3.05	0.383		3.04	0.475		3.04	0.475		3.04	0.475	
	Zk mΩ	Zs	mΩ		688.7	688.7		824.7	824.7		349.3	349.3		230.1	230.1		230.1	230.1		230.1	230.1	
	Ik trifase/monof. kA	Ik1 fase/terra	kA		0.335	0.335		0.28	0.28		0.661	0.661		1	1		1	1		1	1	
	NUMERAZIONE MORSETTIERA																					

				DATA	25/01/2017	SVILUPPO IMMOBILIARE S.p.A. Via Vittoria, 45 31045 CESSALTO (TV)	InArTech s.r.l. - Via Garda, 10/3 San Donà di Piave (VE) Tel/Fax: 0421.222829 e-mail: info@inartech.net . web: www.inartech.net
				DISEG.	LT		
0	D.M. 37/208	GEN.2017	IAT	VISTO	OP		
REV.	MODIFICA	DATA	FIRMA	APPR.	OP		

RISTRUTTURAZIONE EDIFICIO A DESTINAZIONE MISTA

QUADRO ATTIVITA' A

CN15E502L00.DWG

FOGLIO 14 DI 19

SEGUE

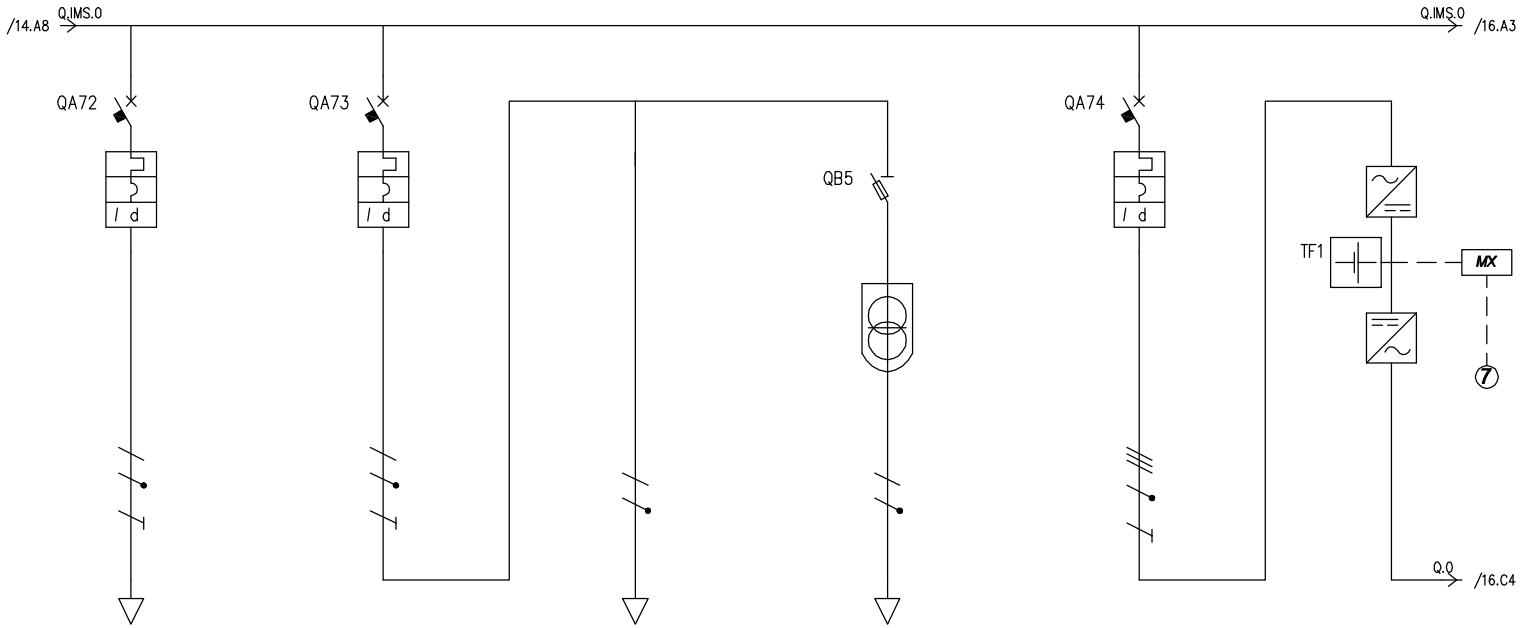

7 SGANCIO INTERNO UPS COMANDO DA PULSANTE DI SGANCIO UPS ATTIVITA'

UTENZA	DENOMINAZIONE				CENTRALE ANTINCENDIO		AUSILIARI		230 V		12-24 V		UPS					
	SIGLA				T.MT+D.17		Q.MT+D.5		T.0		T.SF.2		Q.MT+D.6		Q.MT.3			
	TIPO	POTENZA TOT.	kVA		TN-S/L2-N	3.7	TN-S/L2-N	2.31	TN-S/L2-N	2.31	TN-S/L2-N	2.31	TN-S	13.9	TN-S	10 kVA		
	POTENZA kW	Ib	A		3.33	4.8	0.2	0.962	0.1	0.481	0.1	0.481	6.21	11.2	6.21	11.2		
	COEF. CONTEMP.	COS φ			0.3	0.9	1	0.9	1	0.9	1	0.9	1	0.8	1	0.8		
INTERRUTTORE O SEZIONATORE	COSTRUTTORE																	
	TIPO																	
	N.POLI	In	A		2	16	2	10			2	20	4	32	4	20		
	Ith A	Idn	A	TIPO DIFF.	16	0.03	Gen.	10	0.03	Gen.					32	0.3	Gen.	20
	Im (o curva) A	Pdi	kA		160	10	100	10				120	320	15	200			
FUSIBILE	TIPO																	
	CALIBRO		A								10							
CONTATTORE	TIPO																	
	In A	Pn	kW															
RELE' TERMICO	TIPO																	
	TARATURA		A															
LINEA DI POTENZA	TIPO CAVO				FG70M1 0.6/1 kV													
	FORMAZIONE				3G4													
	LUNGHEZZA		m		20													
	Iz		A		27													
	C.d.T. a In %	C.d.T. a Ib	%		3.04	0.475	1.46		1.46		1.46		1.46					
	Zk mΩ	Zs	mΩ		230.1	230.1	49.6	49.6	49.6	49.6	49.6	49.6	41.6	49.6	41.6	49.6		
	Ik trifase/monof. kA	Ik1 fase/terra	kA		1	1	4.66	4.65	4.66	4.65	4.66	4.65	5.55	4.65				
	NUMERAZIONE MORSETTIERA																	

				DATA	25/01/2017	SVILUPPO IMMOBILIARE S.p.A. Via Vittoria, 45 31045 CESSALTO (TV)	InArTech s.r.l. - Via Garda, 10/3 San Donà di Piave (VE) Tel/Fax: 0421.222829 e-mail: info@inartech.net . web: www.inartech.net	RISTRUTTURAZIONE EDIFICIO A DESTINAZIONE MISTA
				DISEG.	LT			
0	D.M. 37/208	GEN.2017	IAT	VISTO	OP			QUADRO ATTIVITA' A — CN15E502L00.DWG — FOGLIO 15 DI 19
REV.	MODIFICA	DATA	FIRMA	APPR.	OP			SEGUE

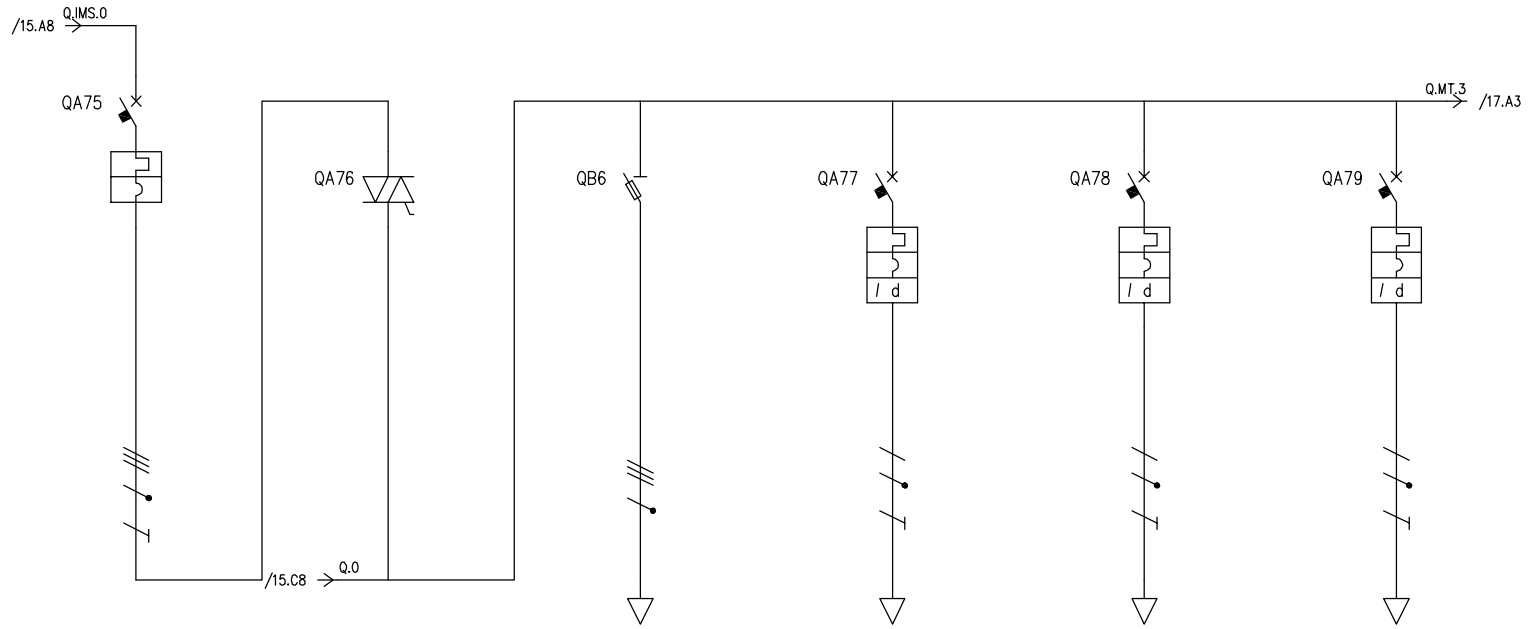

UTENZA	DENOMINAZIONE								PRESENZA RETE		PRESE CASSE UPS			PRESE CASSE UPS			PRESE CASSE UPS	
	SIGLA			Q.MT.2		Q.0			T.SF.3		T.MT+D.38			T.MT+D.39			T.MT+D.40	
	TIPO	POTENZA TOT.	kVA	TN-S	13.9	TN-S	13.9		TN-S	13.9	TN-S/L1-N	4.62		TN-S/L1-N	4.62		TN-S/L2-N	4.62
	POTENZA kW	Ib	A						0.1	0.16	9.98	2.4		9.98	2.4		9.98	2.4
	COEF. CONTEMP.	COS φ		1	0.9	1	0.9		1	0.9	0.05	0.9		0.05	0.9		0.05	0.9
INTERRUTTORE O SEZIONATORE	COSTRUTTORE																	
	TIPO																	
	N.POLI	In	A	4	32				3N	32	2	25		2	25		2	25
	Ith A	Idn A	TIPO DIFF.	32							25	0.03	Gen.	25	0.03	Gen.	25	0.03	Gen.
	Im (o curva) A	Pdi	kA	320	15					120	250	10		250	10		250	10
FUSIBILE	TIPO																	
	CALIBRO		A						20									
CONTATTORE	TIPO																	
	In A	Pn	kW															
RELE' TERMICO	TIPO																	
	TARATURA		A															
LINEA DI POTENZA	TIPO CAVO										FG70M1 0.6/1 kV			FG70M1 0.6/1 kV			FG70M1 0.6/1 kV	
	FORMAZIONE										3G4			3G4			3G4	
	LUNGHEZZA		m								50			50			50	
	Iz		A								27			27			27	
	C.d.T. a In %	C.d.T. a Ib	%	1.46							4.96	0.594		4.96	0.594		4.96	0.594
	Zk mΩ	Zs	mΩ	41.6	49.6	41.6	49.6		41.6	49.6	523.9	523.9		523.9	523.9		523.9	523.9
	Ik trifase/monof. kA	Ik1 fase/terra	kA	5.55	4.65	5.55	4.65		5.55	4.65	0.441	0.441		0.441	0.441		0.441	0.441
	NUMERAZIONE MORSETTIERA																	

				DATA	25/01/2017	SVILUPPO IMMOBILIARE S.p.A. Via Vittoria, 45 31045 CESSALTO (TV)	InArTech s.r.l. - Via Garda, 10/3 San Donà di Piave (VE) Tel/Fax: 0421.222829 e-mail: info@inartech.net . web: www.inartech.net	RISTRUTTURAZIONE EDIFICIO A DESTINAZIONE MISTA
				DISEG.	LT			
0	D.M. 37/208	GEN.2017	IAT	VISTO	OP			QUADRO ATTIVITA' A
REV.	MODIFICA	DATA	FIRMA	APPR.	OP			

CN15E502L00.DWG

FOGLIO 16 DI 19

SEGUE

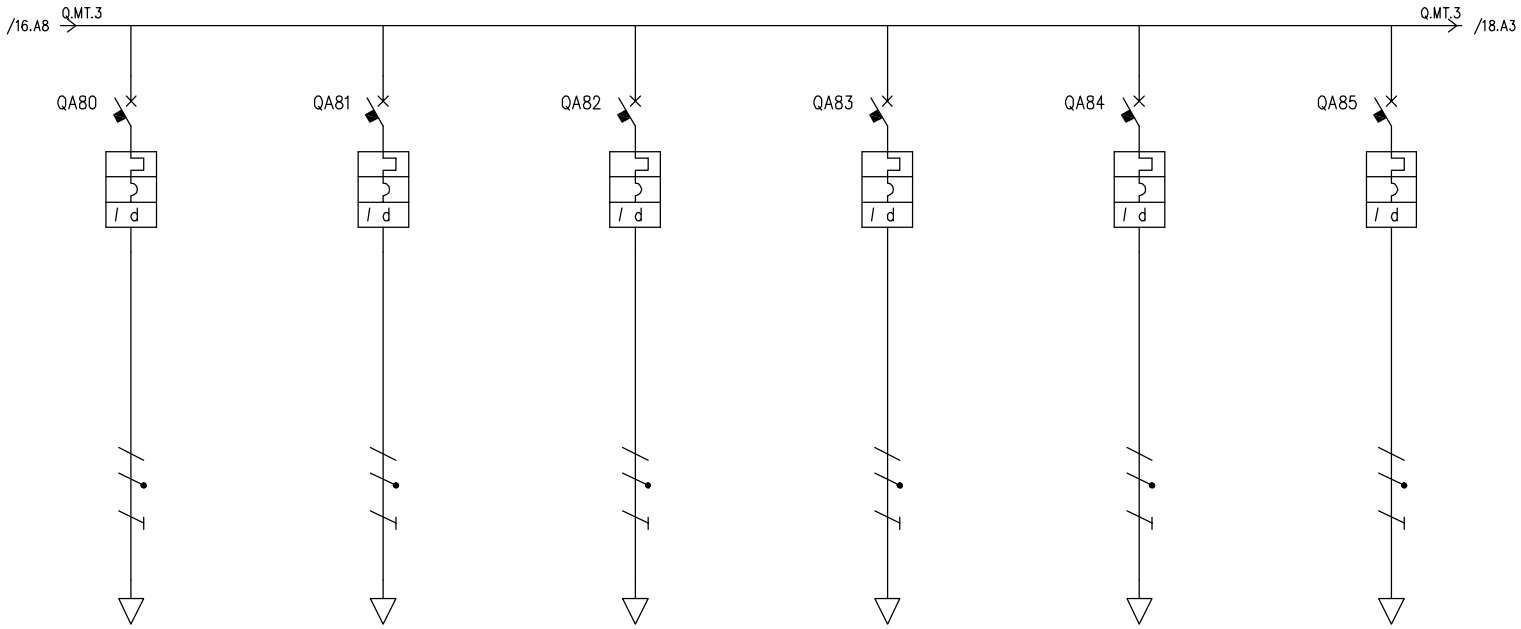

UTENZA	DENOMINAZIONE				PRESE CASSE UPS		PRESE MAGAZZINO UPS		PRESE DECO UPS		PRESE CASH OFFICE UPS		CENTRALE ANTINTRUSIONE UPS		CUSTOMER COUNTER UPS	
	SIGLA				T.MT+D.41		T.MT+D.42		T.MT+D.43		T.MT+D.44		T.MT+D.45		T.MT+D.46	
	TIPO	POTENZA TOT. kVA			TN-S/L3-N	4.62	TN-S/L2-N	4.62	TN-S/L3-N	4.62	TN-S/L3-N	4.62	TN-S/L1-N	4.62	TN-S/L3-N	4.62
	POTENZA kW	Ib A			9.98	2.4	9.98	2.4	9.98	2.4	9.98	2.4	9.98	2.4	9.98	2.4
	COEF. CONTEMP.	COS φ			0.05	0.9	0.05	0.9	0.05	0.9	0.05	0.9	0.05	0.9	0.05	0.9
INTERRUTTORE O SEZIONATORE	COSTRUTTORE															
	TIPO															
	N.POLI	In A			2	25	2	25	2	25	2	25	2	25	2	25
	Ith A	Idn A	TIPO DIFF.		25	0.03	Gen.	25	0.03	Gen.	25	0.03	Gen.	25	0.03	Gen.
	Im (o curva) A	Pdi kA			250	10	250	10	250	10	250	10	250	10	250	10
FUSIBILE	TIPO															
	CALIBRO A															
CONTATTORE	TIPO															
	In A	Pn kW														
RELE' TERMICO	TIPO															
	TARATURA A															
LINEA DI POTENZA	TIPO CAVO				FG70M1 0.6/1 kV		FG70M1 0.6/1 kV		FG70M1 0.6/1 kV		FG70M1 0.6/1 kV		FG70M1 0.6/1 kV		FG70M1 0.6/1 kV	
	FORMAZIONE				3G4		3G4		3G4		3G4		3G4		3G4	
	LUNGHEZZA m				50		50		50		50		50		50	
	Iz A				27		27		27		27		27		27	
	C.d.T. a In %	C.d.T. a Ib %			4.96	0.594	4.96	0.594	4.96	0.594	4.96	0.594	4.96	0.594	4.96	0.594
	Zk mΩ	Zs mΩ			523.9	523.9	523.9	523.9	523.9	523.9	523.9	523.9	523.9	523.9	523.9	523.9
	Ik trifase/monof. kA	Ik1 fase/terra kA			0.441	0.441	0.441	0.441	0.441	0.441	0.441	0.441	0.441	0.441	0.441	0.441
	NUMERAZIONE MORSETTIERA															

				DATA	25/01/2017	SVILUPPO IMMOBILIARE S.p.A. Via Vittoria, 45 31045 CESSALTO (TV)	InArTech s.r.l. - Via Garda, 10/3 San Donà di Piave (VE) Tel/Fax: 0421.222829 e-mail: info@inartech.net . web: www.inartech.net	RISTRUTTURAZIONE EDIFICIO A DESTINAZIONE MISTA
				DISEG.	LT			
0	D.M. 37/208	GEN.2017	IAT	VISTO	OP			QUADRO ATTIVITA' A — CN15E502L00.DWG — FOGLIO 17 DI 19
REV.	MODIFICA	DATA	FIRMA	APPR.	OP			SEGUE

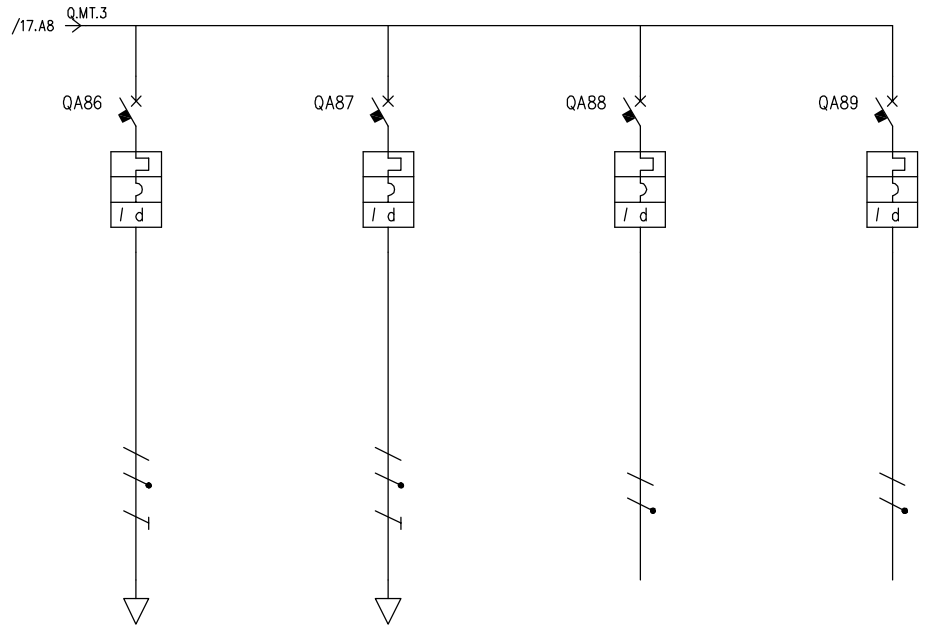

⑧ COMANDO DA PULSANTE DI SGANCIO FOTOVOLTAICO ATTIVITA'

UTENZA	DENOMINAZIONE					MARCATEMPO UPS				PRESA BANKING SHOP UPS				RISERVA UPS				RISERVA UPS					
	SIGLA					T.MT+D.47				T.MT+D.48				Q.MT+D.7				Q.MT+D.8					
	TIPO	POTENZA TOT.	kVA			TN-S/L2-N	4.62			TN-S/L1-N	4.62			TN-S/L2-N	4.62			TN-S/L2-N	4.62				
	POTENZA kW	Ib	A			9.98	2.4			9.98	2.4												
	COEF. CONTEMP.	COS φ				0.05	0.9			0.05	0.9			1	0.9			1	0.9				
INTERRUTTORE O SEZIONATORE	COSTRUTTORE																						
	TIPO																						
	N.POLI	In	A			2	25			2	25			2	25			2	25				
	Ith A	Idn	A	TIPO DIFF.		25	0.03	Gen.		25	0.03	Gen.		25	0.03	Gen.		25	0.03	Gen.			
	Im (o curva) A	Pdi	kA			250	10			250	10			250	10			250	10				
FUSIBILE	TIPO																						
	CALIBRO		A																				
CONTATTORE	TIPO																						
	In A	Pn	kW																				
RELE' TERMICO	TIPO																						
	TARATURA		A																				
LINEA DI POTENZA	TIPO CAVO					FG70M1 0.6/1 kV				FG70M1 0.6/1 kV													
	FORMAZIONE					3G4				3G4													
	LUNGHEZZA		m			50				50													
	Iz		A			27				27													
	C.d.T. a In %	C.d.T. a Ib	%			4.96	0.594			4.96	0.594												
	Zk mΩ	Zs	mΩ			523.9	523.9			523.9	523.9			49.6	49.6			49.6	49.6				
	Ik trifase/monof. kA	Ik1 fase/terra	kA			0.441	0.441			0.441	0.441			4.66	4.65			4.66	4.65				
	NUMERAZIONE MORSETTIERA																						

				DATA	25/01/2017	**SVILUPPO IMMOBILIARE S.p.A.** Via Vittoria, 45 31045 CESSALTO (TV)	InArTech s.r.l. - Via Garda, 10/3 San Donà di Piave (VE) Tel/Fax: 0421.222829 e-mail: info@inartech.net . web: www.inartech.net
				DISEG.	LT		
0	D.M. 37/208	GEN.2017	IAT	VISTO	OP		
REV.	MODIFICA	DATA	FIRMA	APPR.	OP		

RISTRUTTURAZIONE EDIFICIO A DESTINAZIONE MISTA

QUADRO ATTIVITA' A

CN15E502L00.DWG

FOGLIO 18 DI 19

SEGUE