TABELLA RIASSUNTIVA DEL QUADRO

TENSIONE NOMINALE: Vn = 400V
FREQUENZA: f = 50 Hz
POTENZE E CORRENTI:
PROVENIENZA E TIPO LINEE ALIMENTAZIONE: Linea da quadro Q.IG.C
STRUTTURA DEL QUADRO: Armadio modulare da parete
GRADO DI PROTEZIONE MINIMO: IP40

InArTech s.r.l.
Via Garda, 10/3
San Donà di Piave (VE)
Tel/Fax: 0421.222829
e-mail: info@inartech.net
web: www.inartech.net

COMMESSA	988A - CN15
OGGETTO	RISTRUTTURAZIONE EDIFICIO A DESTINAZIONE MISTA
CLIENTE	SVILUPPO IMMOBILIARE S.p.A
QUADRO	Quadro ATTIVITA' C

Q.C

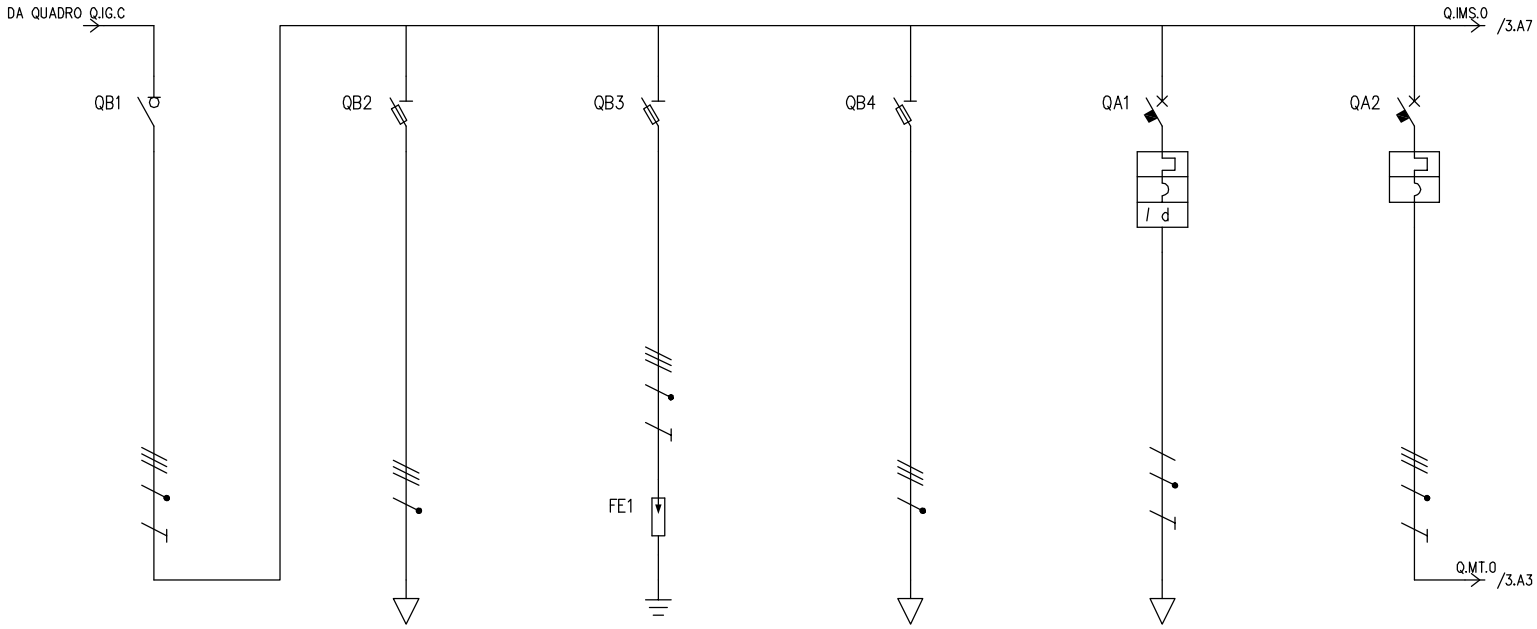

UTENZA	DENOMINAZIONE			GENERALE QUADRO		PRESENZA RETE		SPD		STRUMENTI MISURA		ALIMENTAZIONE PLC		GENERALE BLINDO LUCE AREA VENDITA	
	SIGLA			Q.IMS.0		T.SF.0		SPD.SF.0		T.SF.1		T.MT+D.0		Q.MT.0	
	TIPO	POTENZA TOT.	kVA	TT	110.9	TT	16.7	TT	95.6	TT	24.5	TT/L2-N	2.31	TT	13.9
	POTENZA kW	Ib	A	78.9	136.4	0.1	0.16			0.1	0.16	0.1	0.481	12	19.2
	COEF. CONTEMP.	COS φ		1	0.838	1	0.9	1	0.9	1	0.9	1	0.9	1	0.9
INTERRUTTORE O SEZIONATORE	COSTRUTTORE														
	TIPO														
	N.POLI	In	A	4	250	3N	32	3N	125	3N	32	2	10	4	20
	Ith A	Idn A	TIPO DIFF.									10	0.03 Gen.	20	
	Im (o curva) A	Pdi	kA		8.5		120		120		120	100	6	200	10
FUSIBILE	TIPO														
	CALIBRO		A			20		125		32					
CONTATTORE	TIPO														
	In A	Pn	kW												
RELE' TERMICO	TIPO														
	TARATURA		A												
LINEA DI POTENZA	TIPO CAVO							N1VV-K				FG70M1 0.6/1 kV			
	FORMAZIONE							4x(1x16)+1G16				3G2.5			
	LUNGHEZZA		m					0.3				30			
	Iz		A					68				19.8			
	C.d.T. a In %	C.d.T. a Ib	%	2.37		2.37		2.39		2.37		4.76	0.115	2.37	
	Zk mΩ	Zs	mΩ	48.2		48.2		48.5		48.2		581.2		48.2	
	Ik trifase/monof. kA	Ik1 fase/terra	kA	4.8		4.8		4.76		4.8		0.398		4.8	
	NUMERAZIONE MORSETTIERA														

				DATA	25/01/2017	SVILUPPO IMMOBILIARE S.p.A. Via Vittoria, 45 31045 CESSALTO (TV)	InArTech s.r.l. - Via Garda, 10/3 San Donà di Piave (VE) Tel/Fax: 0421.222829 e-mail: info@inartech.net . web: www.inartech.net	RISTRUTTURAZIONE EDIFICIO A DESTINAZIONE MISTA
				DISEG.	LT			
0	D.M. 37/2008	GEN.2017	IAT	VISTO	OP			QUADRO ATTIVITA' C — CN15E506L00.DWG — FOGLIO 2 DI 8
REV.	MODIFICA	DATA	FIRMA	APPR.	OP			SEGUE

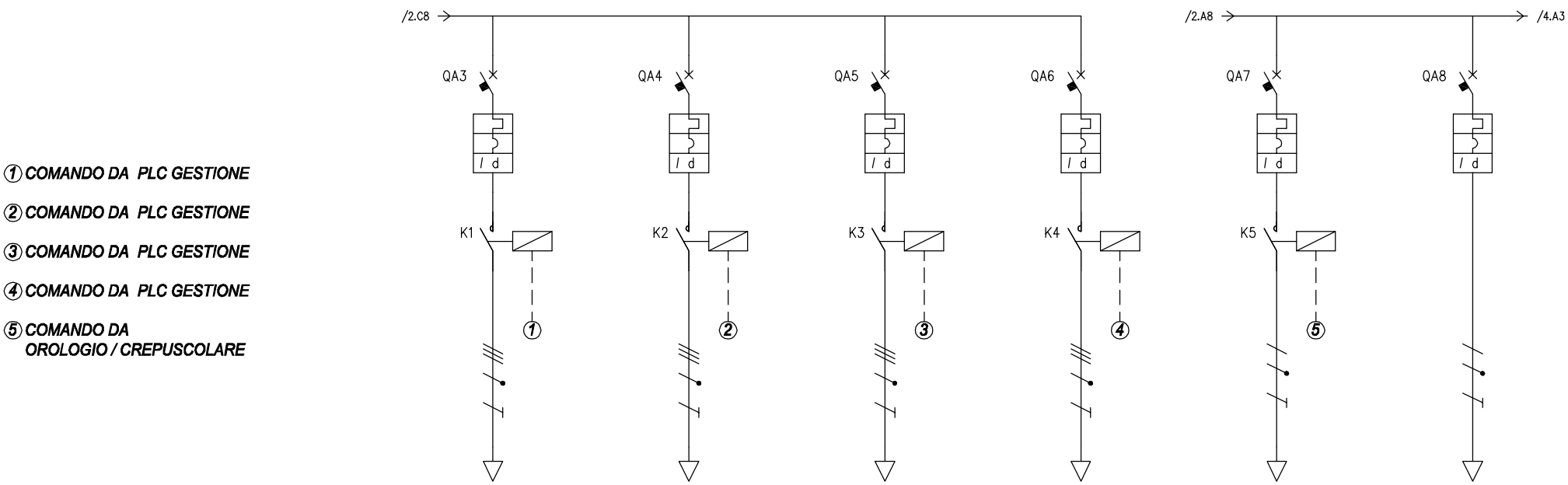

UTENZA	DENOMINAZIONE				LUCI BLINDO ZONA 1			LUCI BLINDO ZONA 2			LUCI BLINDO ZONA 3			LUCI BLINDO ZONA 4			INSEGNA E LUCI ESTERNE			ALIMENTAZIONE SERRANDA INGRESSO		
	SIGLA				T.MT+D+C.1			T.MT+D+C.2			T.MT+D+C.3			T.MT+D+C.4			T.MT+D+C.0			T.MT+D.1		
	TIPO	POTENZA TOT.	kVA		TT	6.93		TT	6.93		TT	6.93		TT	6.93		TT/L3-N	3.7		TT/L3-N	3.7	
	POTENZA kW	Ib	A		3	4.81		3	4.81		3	4.81		3	4.81		1	4.81		2	0.481	
	COEF. CONTEMP.	COS φ			1	0.9		1	0.9		1	0.9		1	0.9		1	0.9		0.05	0.9	
INTERRUTTORE O SEZIONATORE	COSTRUTTORE																					
	TIPO																					
	N.POLI	In	A		4	10		4	10		4	10		4	10		2	16		2	16	
	Ith A	Idn	A	TIPO DIFF.	10	0.03	Gen.	10	0.03	Gen.	10	0.03	Gen.	10	0.03	Gen.	16	0.03	Gen.	16	0.03	Gen.
	Im (o curva) A	Pdi	kA		100	6		100	6		100	6		100	6		160	6		160	6	
FUSIBILE	TIPO																					
	CALIBRO		A																			
CONTATTORE	TIPO				AC3			AC3			AC3			AC3			AC3					
	In A	Pn	kW		25			25			25			25			25					
RELE' TERMICO	TIPO																					
	TARATURA		A																			
LINEA DI POTENZA	TIPO CAVO				FG70M1 0.6/1 kV			FG70M1 0.6/1 kV			FG70M1 0.6/1 kV			FG70M1 0.6/1 kV			FG70M1 0.6/1 kV			FG70M1 0.6/1 kV		
	FORMAZIONE				5G2.5			5G2.5			5G2.5			5G2.5			3G4			3G4		
	LUNGHEZZA		m		50			50			50			50			50			50		
	Iz		A		18			18			18			18			27			27		
	C.d.T. a In %	C.d.T. a Ib	%		4.36	0.959		4.36	0.959		4.36	0.959		4.36	0.959		6.34	1.19		6.34	0.119	
	Zk mΩ	Zs	mΩ		437.4			437.4			437.4			437.4			597.6			597.6		
	Ik trifase/monof. kA	Ik1 fase/terra	kA		0.528			0.528			0.528			0.528			0.387			0.387		
	NUMERAZIONE MORSETTIERA																					

				DATA	25/01/2017	SVILUPPO IMMOBILIARE S.p.A. Via Vittoria, 45 31045 CESSALTO (TV)	InArTech s.r.l. - Via Garda, 10/3 San Donà di Piave (VE) Tel/Fax: 0421.222829 e-mail: info@inartech.net . web: www.inartech.net	RISTRUTTURAZIONE EDIFICIO A DESTINAZIONE MISTA
				DISEG.	LT			
0	D.M. 37/2008	GEN.2017	IAT	VISTO	OP			QUADRO ATTIVITA' C — CN15E506L00.DWG — FOGLIO 3 DI 8
REV.	MODIFICA	DATA	FIRMA	APPR.	OP			SEGUE

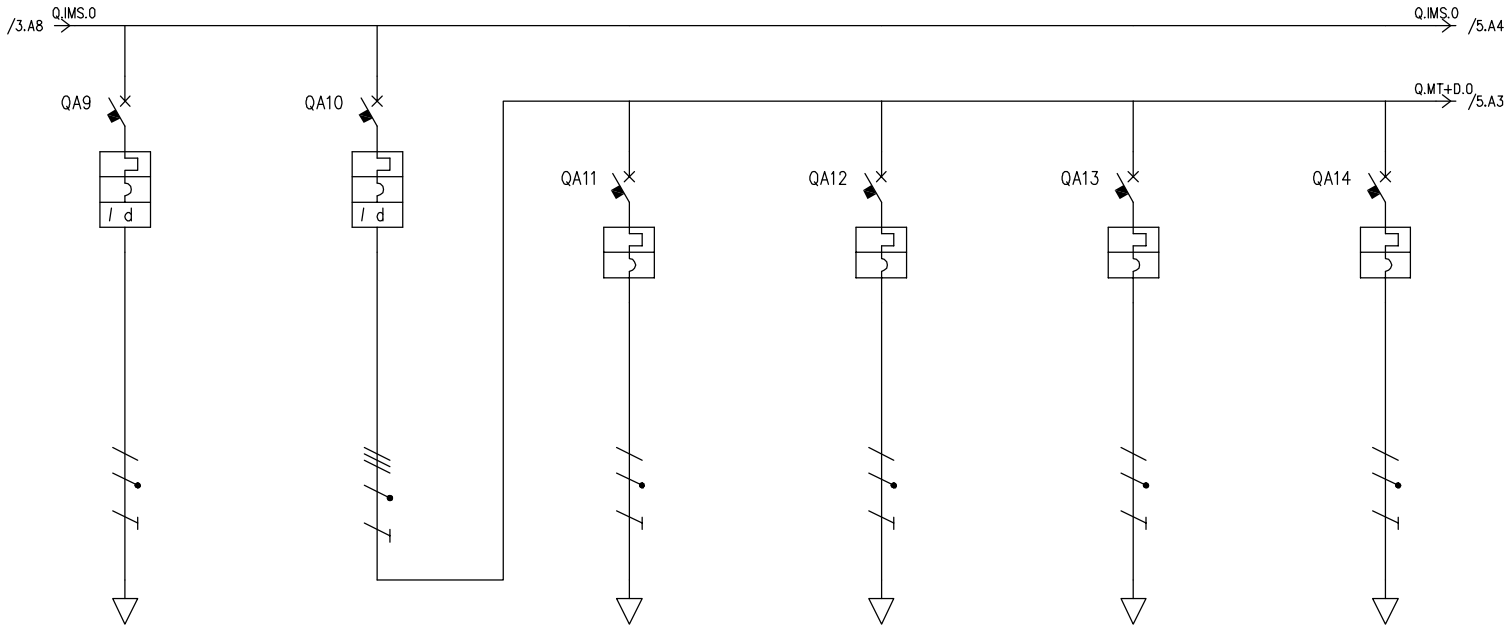

UTENZA	DENOMINAZIONE				ALIMENTAZIONE PORTE SCORREVOLI INGRESSO		GENERALE FM		PRESE WC E SPOGLIATOIO		PRESE MAGAZZINO		PRESE AREA VENDITA 1		PRESE AREA VENDITA 2	
	SIGLA				T.MT+D.2		Q.MT+D.0		T.MT.0		T.MT.1		T.MT.2		T.MT.3	
	TIPO	POTENZA TOT.	kVA		TT/L3-N	2.31	TT	22.2	TT/L2-N	3.7	TT/L3-N	3.7	TT/L3-N	3.7	TT/L1-N	3.7
	POTENZA kW	Ib	A		0.2	0.048	4.16	8	3.33	4	3.33	4	3.33	4	3.33	4
	COEF. CONTEMP.	COS φ			0.05	0.9	1	0.9	0.25	0.9	0.25	0.9	0.25	0.9	0.25	0.9
INTERRUTTORE O SEZIONATORE	COSTRUTTORE															
	TIPO															
	N.POLI	In	A		2	10	4	32	2	16	2	16	2	16	2	16
	Ith A	Idn	A	TIPO DIFF.	10	0.03 Gen.	32	0.03 Gen.	16		16		16		16	
	Im (o curva) A	Pdi	kA		100	6	320	10	160	6	160	6	160	6	160	6
FUSIBILE	TIPO															
	CALIBRO		A													
CONTATTORE	TIPO															
	In A	Pn	kW													
RELE' TERMICO	TIPO															
	TARATURA		A													
LINEA DI POTENZA	TIPO CAVO				FG70M1 0.6/1 kV				FG70M1 0.6/1 kV		FG70M1 0.6/1 kV		FG70M1 0.6/1 kV		FG70M1 0.6/1 kV	
	FORMAZIONE				3G2.5				3G4		3G4		3G4		3G4	
	LUNGHEZZA		m		50				20		20		35		50	
	Iz		A		19.8				27		27		27		27	
	C.d.T. a In %	C.d.T. a Ib	%		6.36	0.019	2.37		3.95	0.396	3.95	0.396	5.14	0.693	6.34	0.991
	Zk mΩ	Zs	mΩ		898.3		48.2		303.5		303.5		450.3		597.6	
	Ik trifase/monof. kA	Ik1 fase/terra	kA		0.257		4.8		0.761		0.761		0.513		0.387	
	NUMERAZIONE MORSETTIERA															

				DATA	25/01/2017	
				DISEG.	LT	
0	D.M. 37/2008	GEN.2017	IAT	VISTO	OP	
REV.	MODIFICA	DATA	FIRMA	APPR.	OP	

SVILUPPO IMMOBILIARE S.p.A.
Via Vittoria, 45
31045 CESSALTO (TV)

InArTech s.r.l. - Via Garda, 10/3
San Donà di Piave (VE)
Tel/Fax: 0421.222829
e-mail: info@inartech.net .
web: www.inartech.net
InArTech

RISTRUTTURAZIONE EDIFICIO A DESTINAZIONE MISTA

QUADRO ATTIVITA' C

CN15E506L00.DWG

FOGLIO 4 DI 8
SEGUE

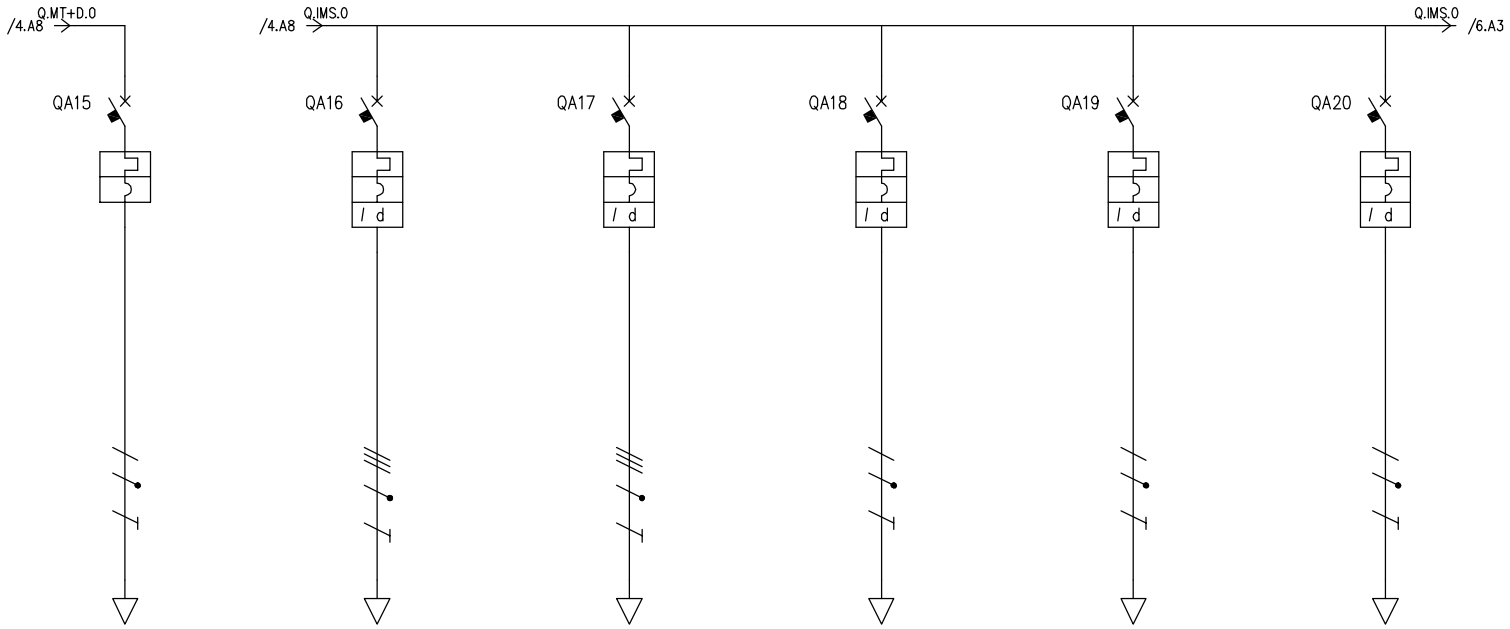

UTENZA	DENOMINAZIONE				PRESE AREA VENDITA 3		RECUPERATORE		UNITA' ESTERNA VRV		GENERALE UNITA' INTERNE		SISTEMA ANTITACCHEGGIO		ALIMENTAZIONE CENTRALINA DARDO							
	SIGLA				T.MT.4		T.MT+D.3		T.MT+D.4		T.MT+D.5		T.MT+D.6		T.MT+D.7							
	TIPO	POTENZA TOT.	kVA		TT/L1-N	3.7	TT	43.6	TT	69.3	TT/L2-N	5.78	TT/L1-N	2.31	TT/L2-N	2.31						
	POTENZA	kW	Ib	A	3.33	4	25	36.1	39	56.3	2	7.7	0.5	2.4	0.5	2.4						
	COEF. CONTEMP.		COS φ		0.25	0.9	0.8	0.8	0.8	0.8	0.8	0.9	1	0.9	1	0.9						
INTERRUTTORE O SEZIONATORE	COSTRUTTORE																					
	TIPO																					
	N.POLI	In	A		2	16	4	63	4	100	2	25	2	10	2	10						
	Ith A	Idn	A	TIPO DIFF.	16			63	0.03	Gen.	100	0.03	Gen.	25	0.03	Gen.	10	0.03	Gen.	10	0.03	Gen.
	Im (o curva)	A	Pdi	kA	160	6	630	10	1000	10	250	6	100	6	100	6						
FUSIBILE	TIPO																					
	CALIBRO			A																		
CONTATTORE	TIPO																					
	In	A	Pn	kW																		
RELE' TERMICO	TIPO																					
	TARATURA			A																		
LINEA DI POTENZA	TIPO CAVO				FG70H2M1 0.6/1 kV		FG70M1 0.6/1 kV		FG70M1 0.6/1 kV		FG70M1 0.6/1 kV		FG70M1 0.6/1 kV		FG70M1 0.6/1 kV							
	FORMAZIONE				3G4		5G16		5G35		3G6		3G2.5		3G2.5							
	LUNGHEZZA			m	75		50		50		75		75		5							
	Iz			A	27		67.2		102.9		40.6		19.8		19.8							
	C.d.T. a In	%	C.d.T. a Ib	%	8.33	1.49	4.12	1	3.69	0.746	8.6	1.92	8.36	1.44	2.77	0.096						
	Zk	mΩ	Zs	mΩ	843.6		104.1		73.9		598.3		1295.3		187.8							
	Ik trifase/monof.	kA	Ik1 fase/terra	kA	0.274		2.22		3.12		0.386		0.178		1.23							
	NUMERAZIONE MORSETTIERA																					

				DATA	25/01/2017	
				DISEG.	LT	
0	D.M. 37/2008	GEN.2017	IAT	VISTO	OP	
REV.	MODIFICA	DATA	FIRMA	APPR.	OP	

SVILUPPO IMMOBILIARE S.p.A.
Via Vittoria, 45
31045 CESSALTO (TV)

InArTech s.r.l. - Via Garda, 10/3
San Donà di Piave (VE)
Tel/Fax: 0421.222829
e-mail: info@inartech.net .
web: www.inartech.net
InArTech

RISTRUTTURAZIONE EDIFICIO A DESTINAZIONE MISTA

QUADRO ATTIVITA' C

CN15E506L00.DWG

FOGLIO 5 DI 8

SEGUE

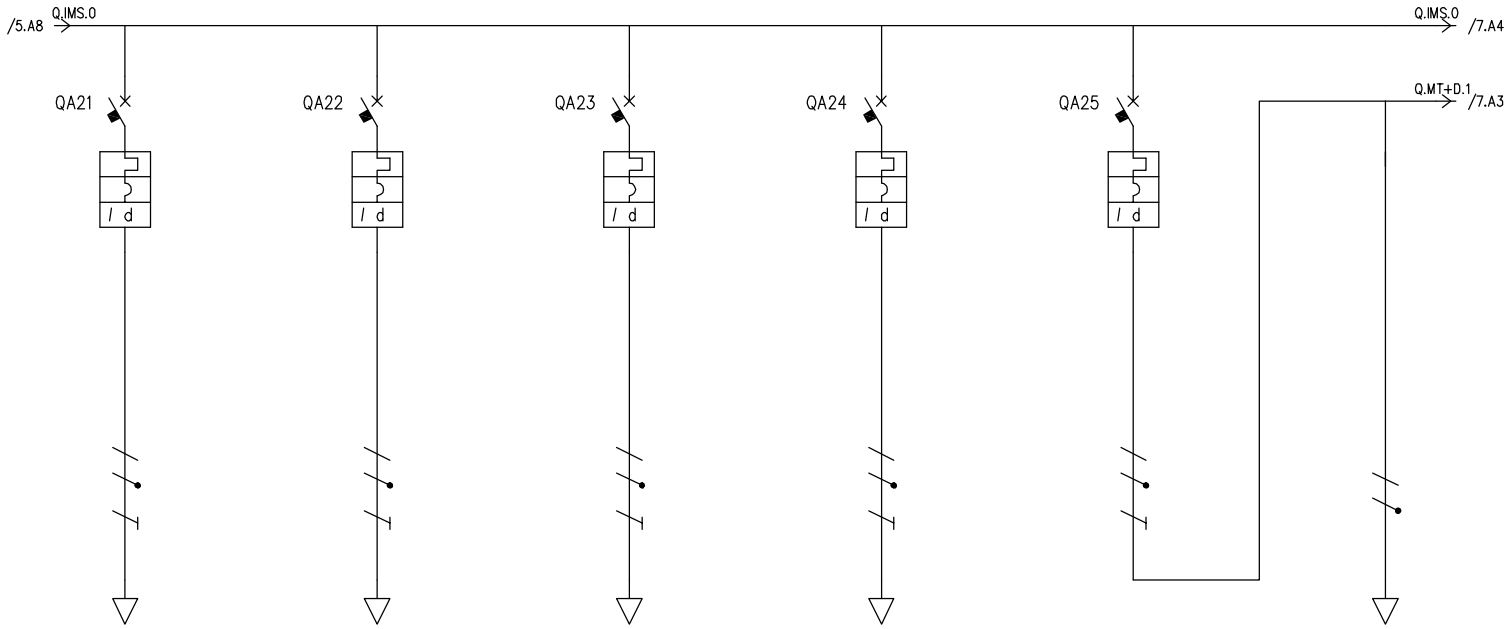

UTENZA	DENOMINAZIONE				RACK DATI		RACK AUDIO		APPARATI TVCC		CENTRALE ANTINCENDIO		AUSILIARI		230 V				
	SIGLA				T.MT+D.8		T.MT+D.9		T.MT+D.10		T.MT+D.11		Q.MT+D.1		T.0				
	TIPO	POTENZA TOT.	kVA		TT/L3-N	3.7	TT/L1-N	3.7	TT/L1-N	3.7	TT/L2-N	3.7	TT/L3-N	2.31	TT/L3-N	2.31			
	POTENZA kW	Ib	A		3.33	4.8	3.33	4.8	3.33	4.8	3.33	4.8	0.2	0.962	0.1	0.481			
	COEF. CONTEMP.	COS φ			0.3	0.9	0.3	0.9	0.3	0.9	0.3	0.9	1	0.9	1	0.9			
INTERRUTTORE O SEZIONATORE	COSTRUTTORE																		
	TIPO																		
	N.POLI	In	A		2	16	2	16	2	16	2	16	2	10					
	Ith A	Idn	A	TIPO DIFF.	16	0.03	Gen.	16	0.03	Gen.	16	0.03	Gen.	16	0.03	Gen.	10	0.03	Gen.
	Im (o curva) A	Pdi	kA		160	6	160	6	160	6	160	6	100	6					
FUSIBILE	TIPO																		
	CALIBRO		A																
CONTATTORE	TIPO																		
	In A	Pn	kW																
RELE' TERMICO	TIPO																		
	TARATURA		A																
LINEA DI POTENZA	TIPO CAVO				FG70M1 0.6/1 kV		FG70M1 0.6/1 kV		FG70M1 0.6/1 kV		FG70M1 0.6/1 kV								
	FORMAZIONE				3G4		3G4		3G4		3G4								
	LUNGHEZZA		m		5		5		5		30								
	Iz		A		27		27		27		27								
	C.d.T. a In %	C.d.T. a Ib	%		2.76	0.119	2.76	0.119	2.76	0.119	4.75	0.713	2.37		2.37				
	Zk mΩ	Zs	mΩ		158.9		158.9		158.9		401.2		112.6		112.6				
	Ik trifase/monof. kA	Ik1 fase/terra	kA		1.45		1.45		1.45		0.576		2.05		2.05				
	NUMERAZIONE MORSETTIERA																		

				DATA	25/01/2017	**SVILUPPO IMMOBILIARE S.p.A.** Via Vittoria, 45 31045 CESSALTO (TV)	InArTech s.r.l. - Via Garda, 10/3 San Donà di Piave (VE) Tel/Fax: 0421.222829 e-mail: info@inartech.net . web: www.inartech.net
				DISEG.	LT		
0	D.M. 37/2008	GEN.2017	IAT	VISTO	OP		
REV.	MODIFICA	DATA	FIRMA	APPR.	OP		

RISTRUTTURAZIONE EDIFICIO A DESTINAZIONE MISTA

QUADRO ATTIVITA' C

CN15E506L00.DWG

FOGLIO 6 DI 8

SEGUE

⑥ SGANCIO INTERNO UPS COMANDO DA PULSANTE DI SGANCIO UPS ATTIVITA'

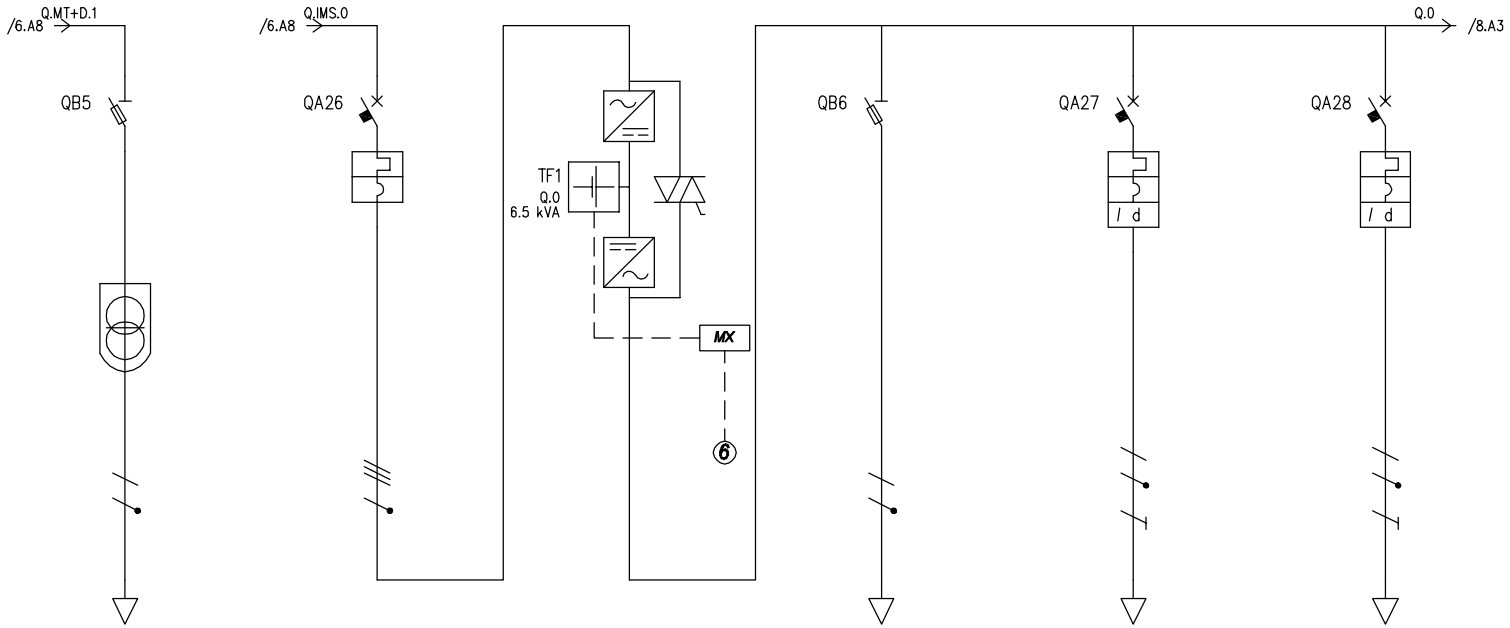

UTENZA	DENOMINAZIONE				12-24 V						PRESENZA RETE		PRESE CASSE UPS		PRESE CASSE UPS		
	SIGLA				T.SF.2		Q.MT.1		Q.0		T.SF.3		T.MT+D.12		T.MT+D.13		
	TIPO	POTENZA TOT.	kVA		TT/L3-N	2.31	TT	11.1	TT	6.5 kVA	TT/L1-N	5.58	TT/L1-N	3.7	TT/L1-N	3.7	
	POTENZA	kW	Ib	A	0.1	0.481	3.36	5.11	3.36	5.11	0.1	0.481	9.98	2.4	9.98	2.4	
	COEF. CONTEMP.	COS φ			1	0.9	1	0.95	1	0.95	1	0.9	0.05	0.9	0.05	0.9	
INTERRUTTORE O SEZIONATORE	COSTRUTTORE																
	TIPO																
	N.POLI	In	A		2	20	4	16			1N	32	2	16	2	16	
	Ith A	Idn A	TIPO DIFF.				16						16	0.03	Gen.	16	0.03	Gen.
	Im (o curva) A	Pdi	kA			120	160	10				20	160	6	160	6	
FUSIBILE	TIPO																
	CALIBRO		A		10						20						
CONTATTORE	TIPO																
	In A	Pn	kW														
RELE' TERMICO	TIPO																
	TARATURA		A														
LINEA DI POTENZA	TIPO CAVO												FG70M1 0.6/1 kV		FG70M1 0.6/1 kV		
	FORMAZIONE												3G4		3G4		
	LUNGHEZZA		m										80		80		
	Iz		A										27		27		
	C.d.T. a In	%	C.d.T. a Ib	%	2.37		2.37						6.36	0.951	6.36	0.951	
	Zk	mΩ	Zs	mΩ	112.6		48.2		48.2		112.6		892.8		892.8		
	Ik trifase/monof.	kA	Ik1 fase/terra	kA	2.05		4.8				2.05		0.259		0.259		
	NUMERAZIONE MORSETTIERA																

REV.	MODIFICA	DATA	FIRMA		
0	D.M. 37/2008	GEN.2017	IAT	DATA	25/01/2017
				DISEG.	LT
				VISTO	OP
				APPR.	OP

SVILUPPO IMMOBILIARE S.p.A.
Via Vittoria, 45
31045 CESSALTO (TV)

InArTech s.r.l. - Via Garda, 10/3
San Donà di Piave (VE)
Tel/Fax: 0421.222829
e-mail: info@inartech.net .
web: www.inartech.net

RISTRUTTURAZIONE EDIFICIO A DESTINAZIONE MISTA

QUADRO ATTIVITA' C

CN15E506L00.DWG

FOGLIO 7 DI 8

SEGUE

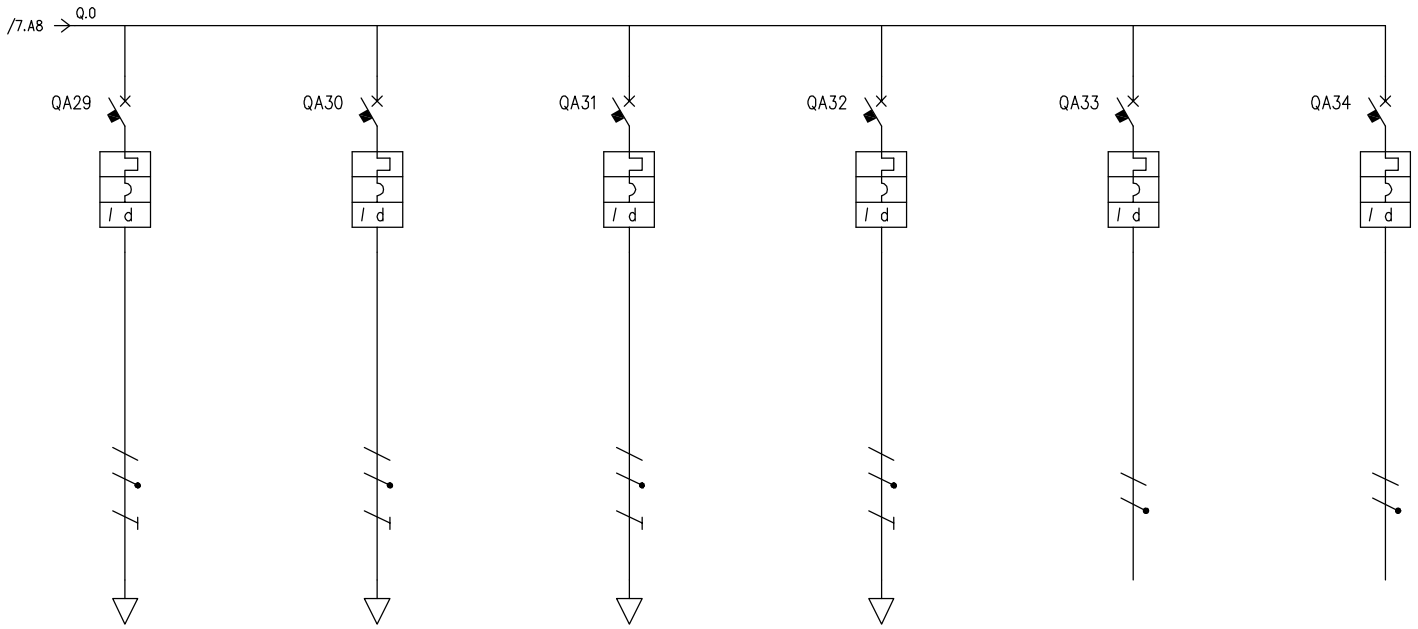

UTENZA	DENOMINAZIONE				PRESE CASSE UPS			PRESE MAGAZZINO UPS			CENTRALE ANTINTRUSIONE UPS			MARCATEMPO UPS			RISERVA UPS			RISERVA UPS		
	SIGLA				T.MT+D.14			T.MT+D.15			T.MT+D.16			T.MT+D.17			Q.MT+D.2			Q.MT+D.3		
	TIPO	POTENZA TOT.	kVA		TT/L1-N	3.7		TT/L1-N	3.7		TT/L1-N	3.7		TT/L1-N	3.7		TT/L1-N	3.7		TT/L1-N	3.7	
	POTENZA kW	Ib	A		9.98	2.4		9.98	2.4		9.98	2.4		9.98	2.4							
	COEF. CONTEMP.	COS φ			0.05	0.9		0.05	0.9		0.05	0.9		0.05	0.9		1	0.9		1	0.9	
INTERRUTTORE O SEZIONATORE	COSTRUTTORE																					
	TIPO																					
	N.POLI	In	A		2	16		2	16		2	16		2	16		2	16		2	16	
	Ith A	Idn	A	TIPO DIFF.	16	0.03	Gen.	16	0.03	Gen.	16	0.03	Gen.	16	0.03	Gen.	16	0.03	Gen.	16	0.03	Gen.
	Im (o curva) A	Pdi	kA		160	6		160	6		160	6		160	6		160	6		160	6	
FUSIBILE	TIPO																					
	CALIBRO		A																			
CONTATTORE	TIPO																					
	In A	Pn	kW																			
RELE' TERMICO	TIPO																					
	TARATURA		A																			
LINEA DI POTENZA	TIPO CAVO				FG70M1 0.6/1 kV			FG70M1 0.6/1 kV			FG70M1 0.6/1 kV			FG70M1 0.6/1 kV								
	FORMAZIONE				3G4			3G4			3G4			3G4								
	LUNGHEZZA		m		80			50			50			50								
	Iz		A		27			27			27			27								
	C.d.T. a In %	C.d.T. a Ib	%		6.36	0.951		3.97	0.594		3.97	0.594		3.97	0.594							
	Zk mΩ	Zs	mΩ		892.8			597.6			597.6			597.6			112.6			112.6		
	Ik trifase/monof. kA	Ik1 fase/terra	kA		0.259			0.387			0.387			0.387			2.05			2.05		
	NUMERAZIONE MORSETTIERA																					

				DATA	25/01/2017	SVILUPPO IMMOBILIARE S.p.A. Via Vittoria, 45 31045 CESSALTO (TV)	InArTech s.r.l. - Via Garda, 10/3 San Donà di Piave (VE) Tel/Fax: 0421.222829 e-mail: info@inartech.net . web: www.inartech.net	RISTRUTTURAZIONE EDIFICIO A DESTINAZIONE MISTA
				DISEG.	LT			
0	D.M. 37/2008	GEN.2017	IAT	VISTO	OP			QUADRO ATTIVITA' C — CN15E506L00.DWG — FOGLIO 8 DI 8
REV.	MODIFICA	DATA	FIRMA	APPR.	OP			SEGUE